SMS 20G NB

Шариковые втулки

ТИП: Цилиндрические линейные направляющие, Шариковые втулки, Стандартные, Закрытая конструкция, Тип SM, Азиатский стандарт, Антикоррозионное исполнение, Пластиковый сепаратор (NB)

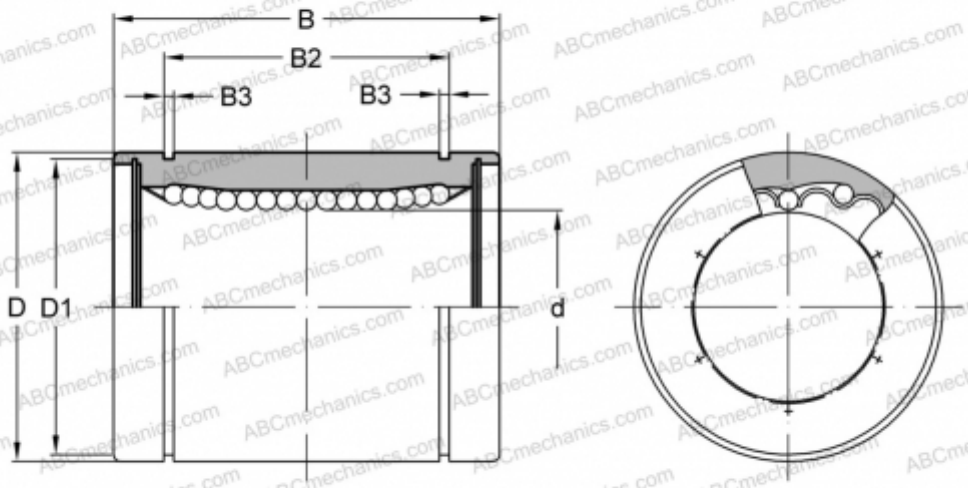

Технические характеристики

РАЗМЕРЫ, ММ	
d	20,000
D	32,000
B	42,000
D1	30,500
B2	30,500
B3	1,600
МАССА, КГ	0,100
ПРОИЗВОДИТЕЛЬ	NB