SMS 25G NB

Шариковые втулки

ТИП: Цилиндрические линейные направляющие, Шариковые втулки, Стандартные, Закрытая конструкция, Тип SM, Азиатский стандарт, Антикоррозионное исполнение, Пластиковый сепаратор (NB)

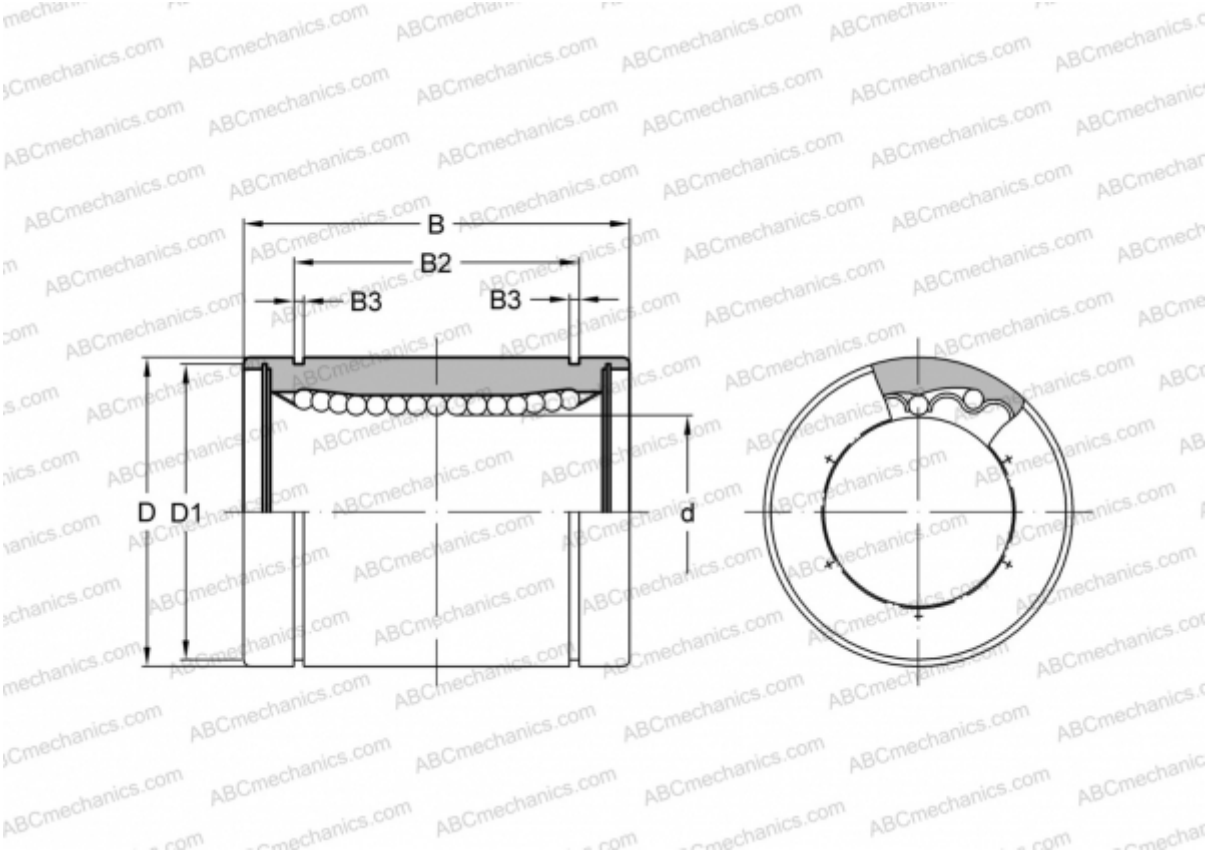

Технические характеристики

РАЗМЕРЫ, ММ	
d	25,000
D	40,000
B	59,000
D1	38,000
B2	41,000
B3	1,850
МАССА, КГ	0,240
ПРОИЗВОДИТЕЛЬ	NB