SMS 30G NB

Шариковые втулки

ТИП: Цилиндрические линейные направляющие, Шариковые втулки, Стандартные, Закрытая конструкция, Тип SM, Азиатский стандарт, Антикоррозионное исполнение, Пластиковый сепаратор (NB)

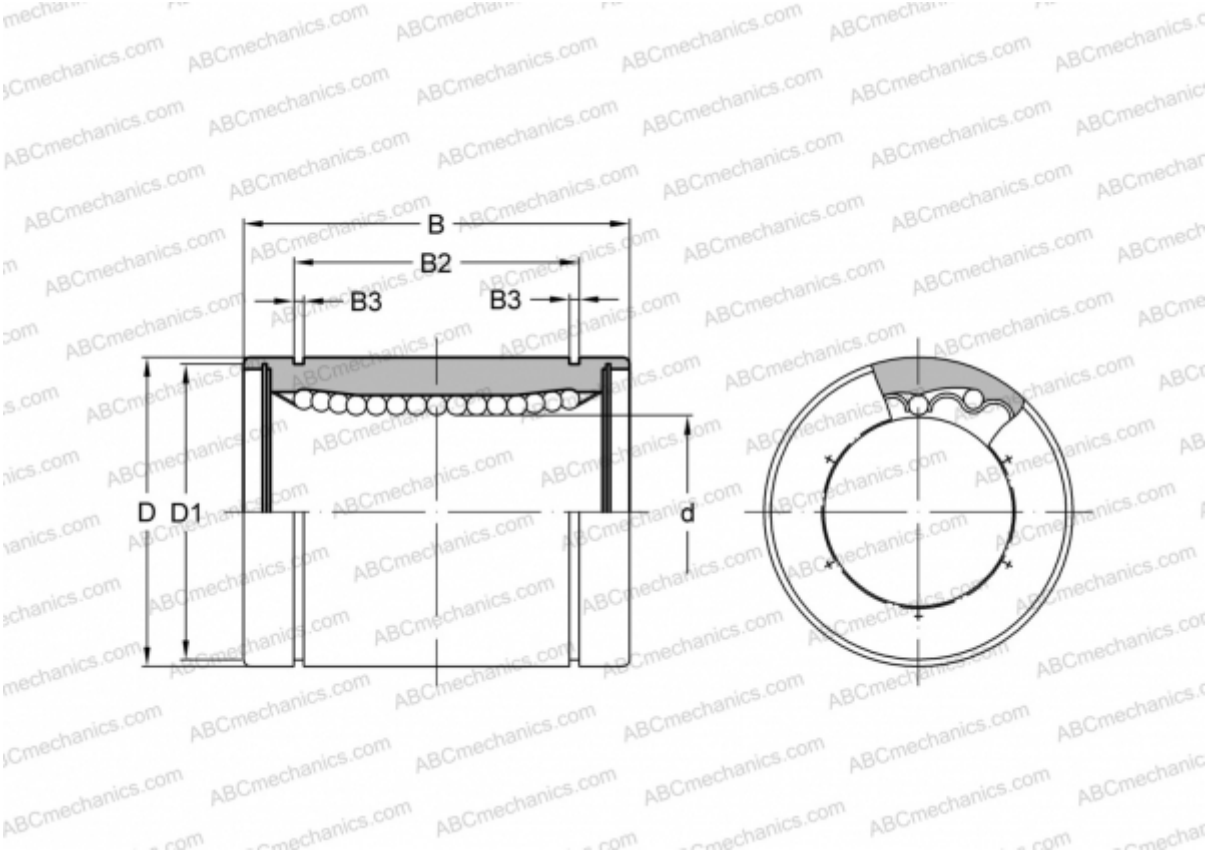

Технические характеристики

РАЗМЕРЫ, ММ	
d	30,000
D	45,000
B	64,000
D1	43,000
B2	44,500
B3	1,850
МАССА, КГ	0,270
ПРОИЗВОДИТЕЛЬ	NB