SM 10G-AJ NB

Шариковые втулки

ТИП: Цилиндрические линейные направляющие, Шариковые втулки, Стандартные, С регулируемым зазором, Тип SM..AJ, Азиатский стандарт, Пластиковый сепаратор (NB)

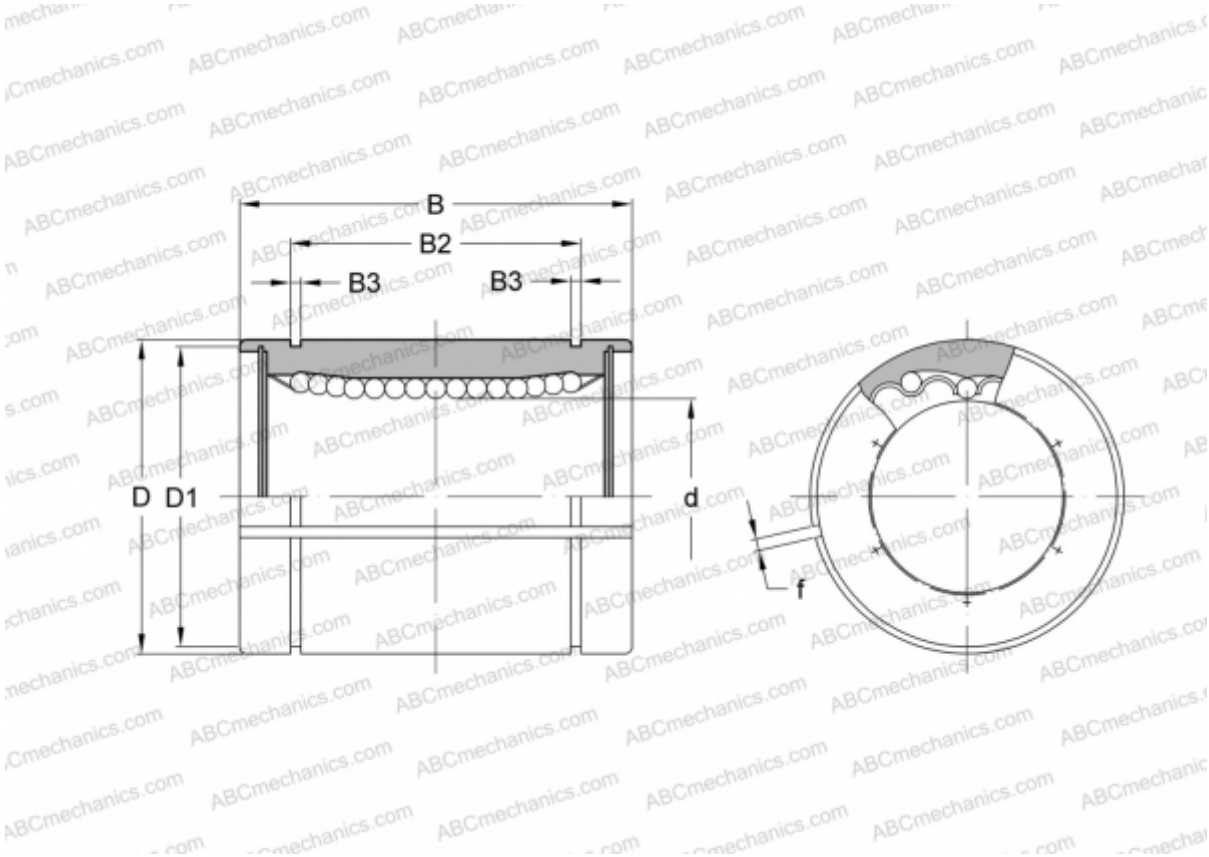

Технические характеристики

РАЗМЕРЫ, ММ	
d	10,000
D	19,000
B	29,000
D1	18,000
B2	22,000
B3	1,300
f	1,000
МАССА, КГ	0,029
ПРОИЗВОДИТЕЛЬ	NB