SMS 12-AJ NB

Шариковые втулки

ТИП: Цилиндрические линейные направляющие, Шариковые втулки, Стандартные, С регулируемым зазором, Тип SM..AJ, Азиатский стандарт, Антикоррозионное исполнение, сепаратор из нержавеющей стали (NB)

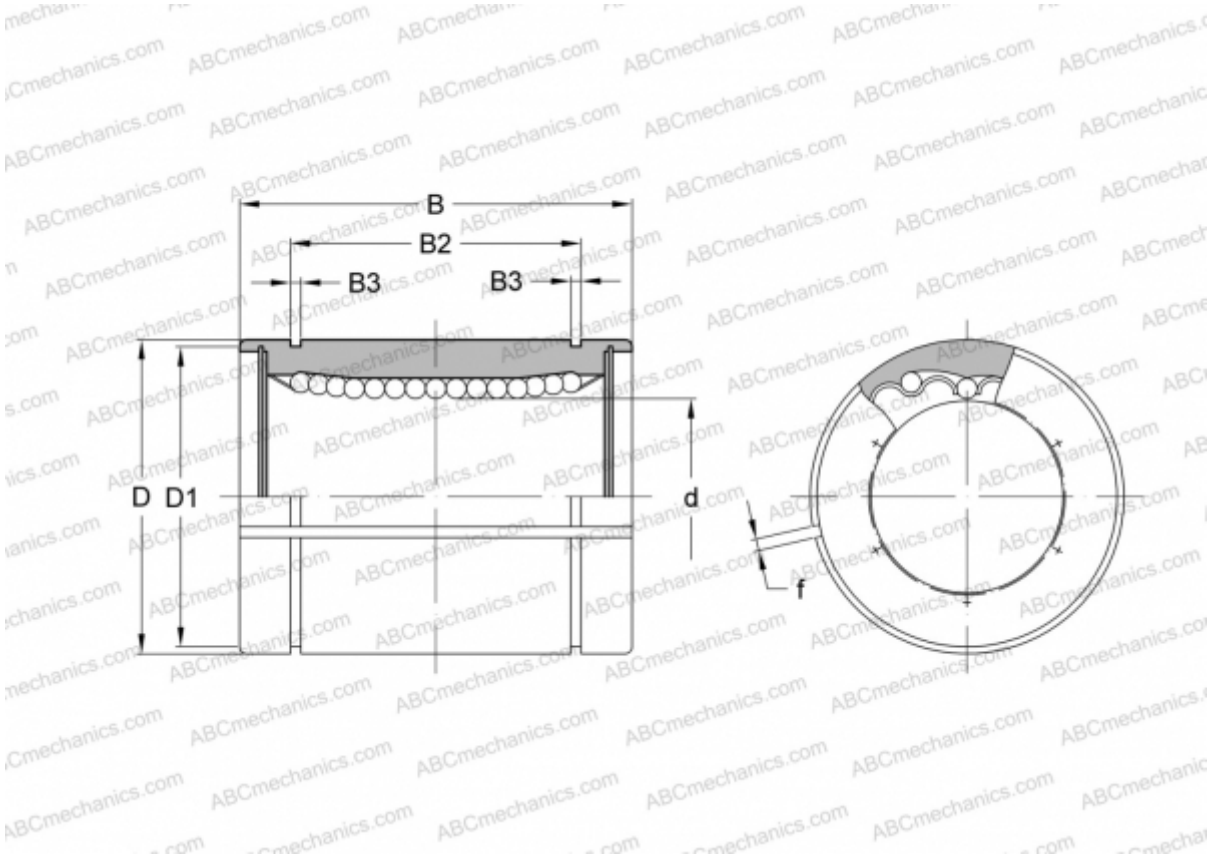

Технические характеристики

РАЗМЕРЫ, ММ	
d	12,000
D	21,000
B	30,000
D1	20,000
B2	23,000
B3	1,300
f	1,500
МАССА, КГ	0,041
ПРОИЗВОДИТЕЛЬ	NB