LME 81625 N UU AJ IKO

Шариковые втулки

ТИП: Цилиндрические линейные направляющие, Шариковые втулки, Стандартные, С регулируемым зазором, Тип LME..(N) UU AJ, уплотнения с обеих сторон

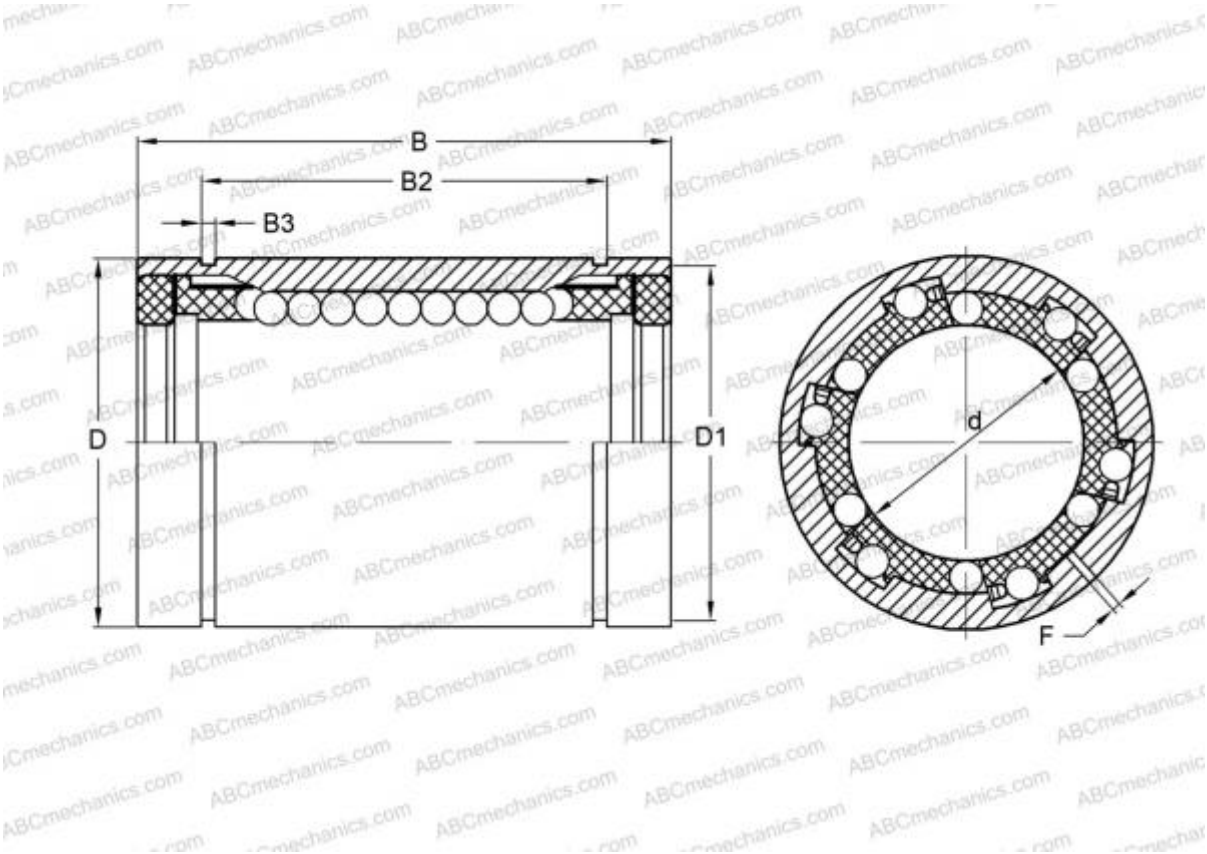

Технические характеристики

РАЗМЕРЫ, ММ	
d	8,000
D	16,000
B	25,000
f	1,000

МАССА, КГ	0,019
ПРОИЗВОДИТЕЛЬ	IKO

АНАЛОГИ	
ABC	LME 81625 N UU AJ
STAR	0612-308-10
SKF	LBAS 8-2LS
FAG	LAG 8X16X25.2RS

РАСЧЕТНЫЕ ДАННЫЕ

РАСЧЕТНЫЕ ДАННЫЕ	
Номинальная динамическая грузоподъёмность макс	0,139 кН
Номинальная статическая грузоподъёмность мин	0,255 кН