SMS 30-OP NB

Шариковые втулки

ТИП: Цилиндрические линейные направляющие, Шариковые втулки, Стандартные, Открытая конструкция, для использования с рельсовым валом, Тип SM..OP, Азиатский стандарт, Антикоррозионное исполнение, сепаратор из нержавеющей стали (NB)

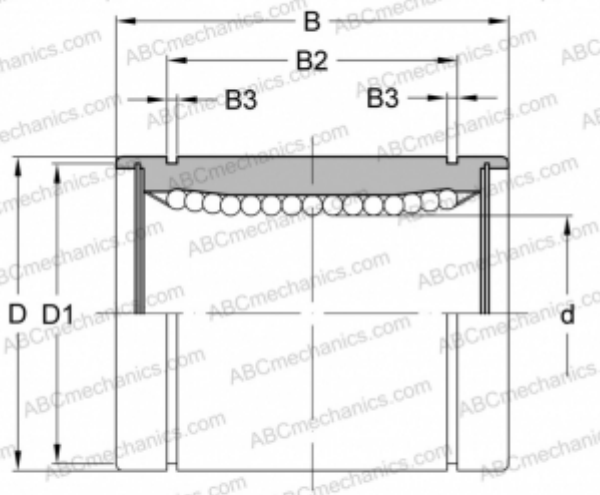

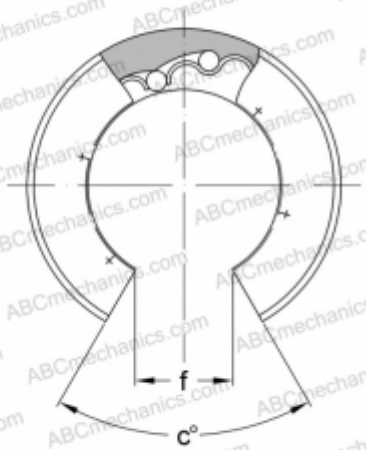

Технические характеристики

РАЗМЕРЫ, ММ	
d	30,000
D	45,000
B	64,000
D1	43,000
B2	44,500
B3	1,850
f	15,000
c	50
МАССА, КГ	0,228
ПРОИЗВОДИТЕЛЬ	NB