SMS 40-OP NB

Шариковые втулки

ТИП: Цилиндрические линейные направляющие, Шариковые втулки, Стандартные, Открытая конструкция, для использования с рельсовым валом, Тип SM..OP, Азиатский стандарт, Антикоррозионное исполнение, сепаратор из нержавеющей стали (NB)

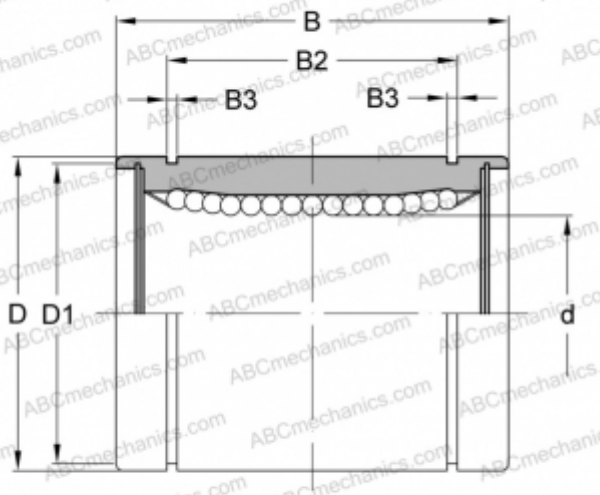

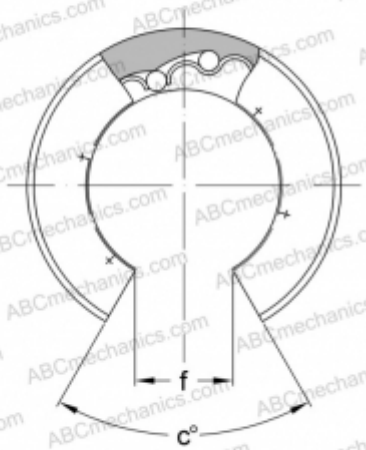

Технические характеристики

РАЗМЕРЫ, ММ	
d	40,000
D	60,000
B	80,000
D1	57,000
B2	60,500
B3	2,100
f	20,000
c	50
МАССА, КГ	0,546
ПРОИЗВОДИТЕЛЬ	NB