SMS 25G-OP NB

Шариковые втулки

ТИП: Цилиндрические линейные направляющие, Шариковые втулки, Стандартные, Открытая конструкция, для использования с рельсовым валом, Тип SM..OP, Азиатский стандарт, Антикоррозионное исполнение, Пластиковый сепаратор (NB)

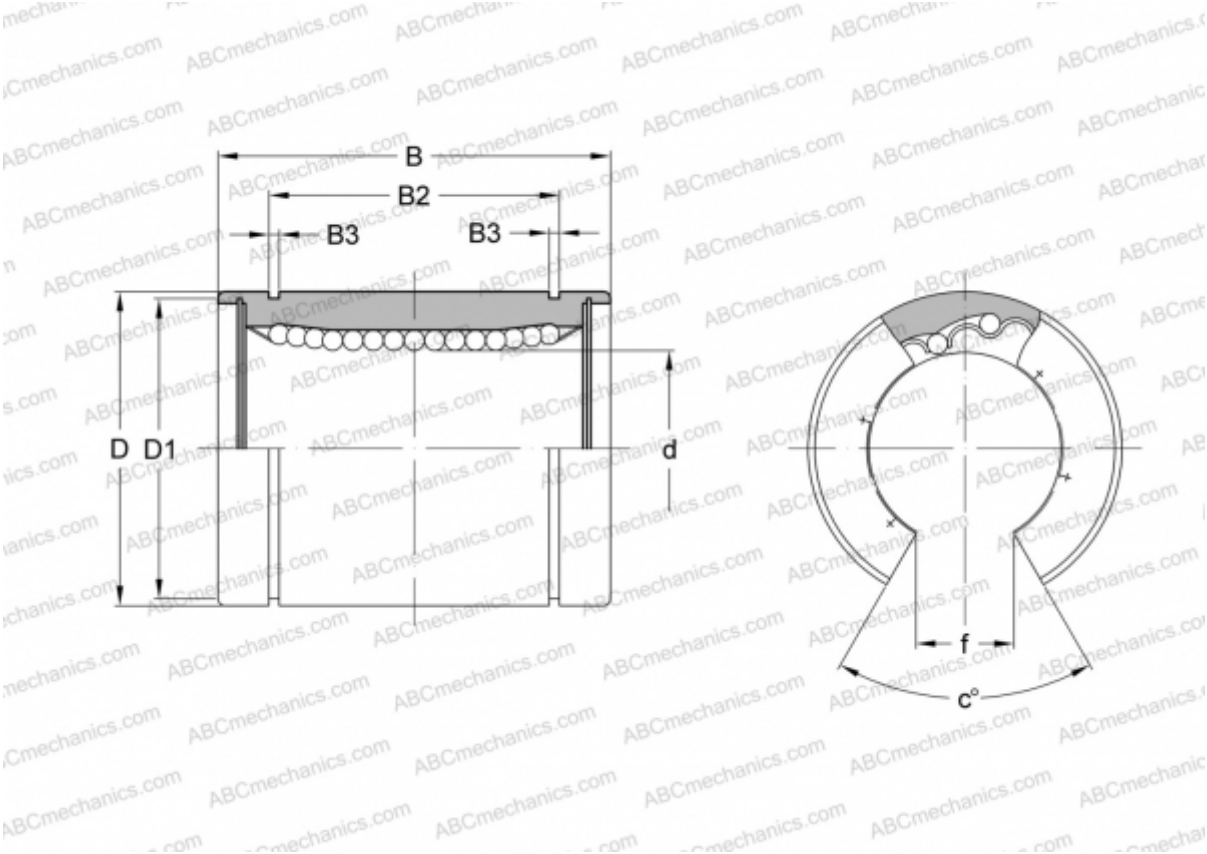

Технические характеристики

РАЗМЕРЫ, ММ	
d	25,000
D	40,000
B	59,000
D1	38,000
B2	41,000
B3	1,850
f	12,000
c	50
МАССА, КГ	0,203
ПРОИЗВОДИТЕЛЬ	NB