SMF100 NB

Шариковые втулки

ТИП: Цилиндрические линейные направляющие, Шариковые втулки, С фланцем, Круглая форма фланца, Тип SMF, Азиатский стандарт, Стальной сепаратор (NB)

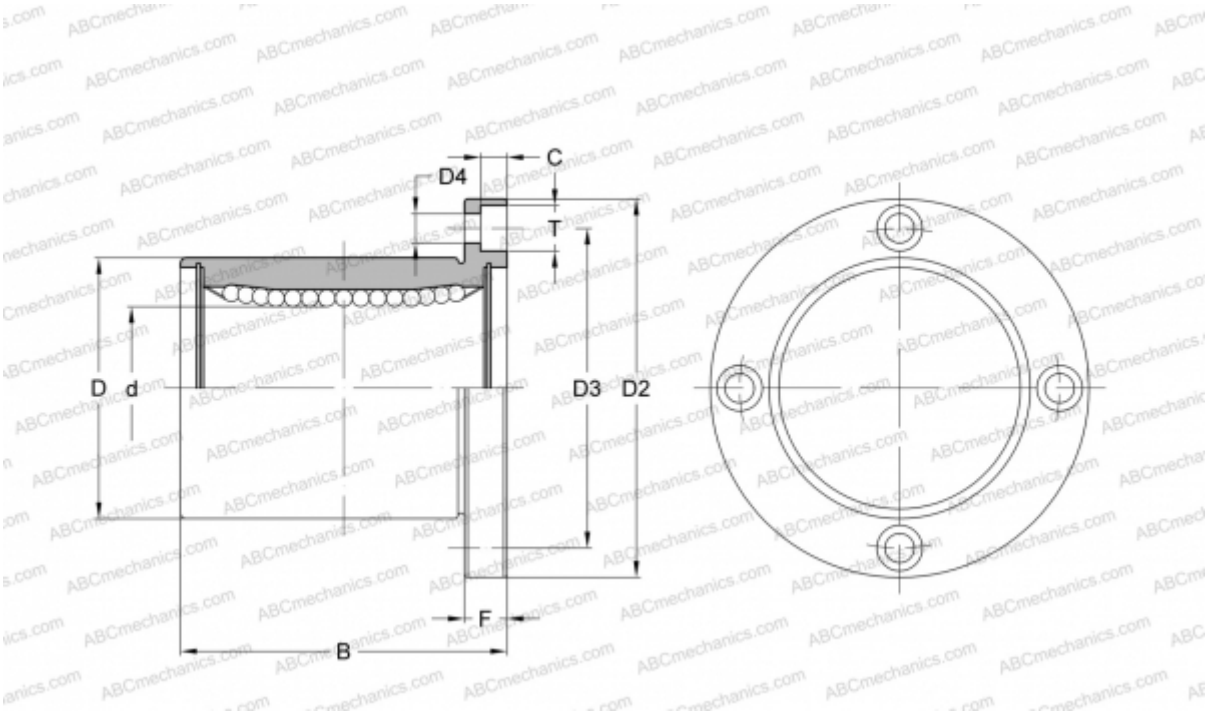

Технические характеристики

РАЗМЕРЫ, ММ	
d	100,000
D	150,000
B	175,000
D2	200,000
D3	175,000
D4	14,000
T	20,000
C	13,100
F	20
МАССА, КГ	10,600
ПРОИЗВОДИТЕЛЬ	NB