LAH35GL NSK

Линейная направляющая

ТИП: Профильные линейные направляющие, С циркуляцией шариков, С высокой вертикальной несущей нагрузкой, Самоустанавливающийся тип, Фланцевый тип, Низкая, удлиненная каретка, монтажный отвод, отдельный блок

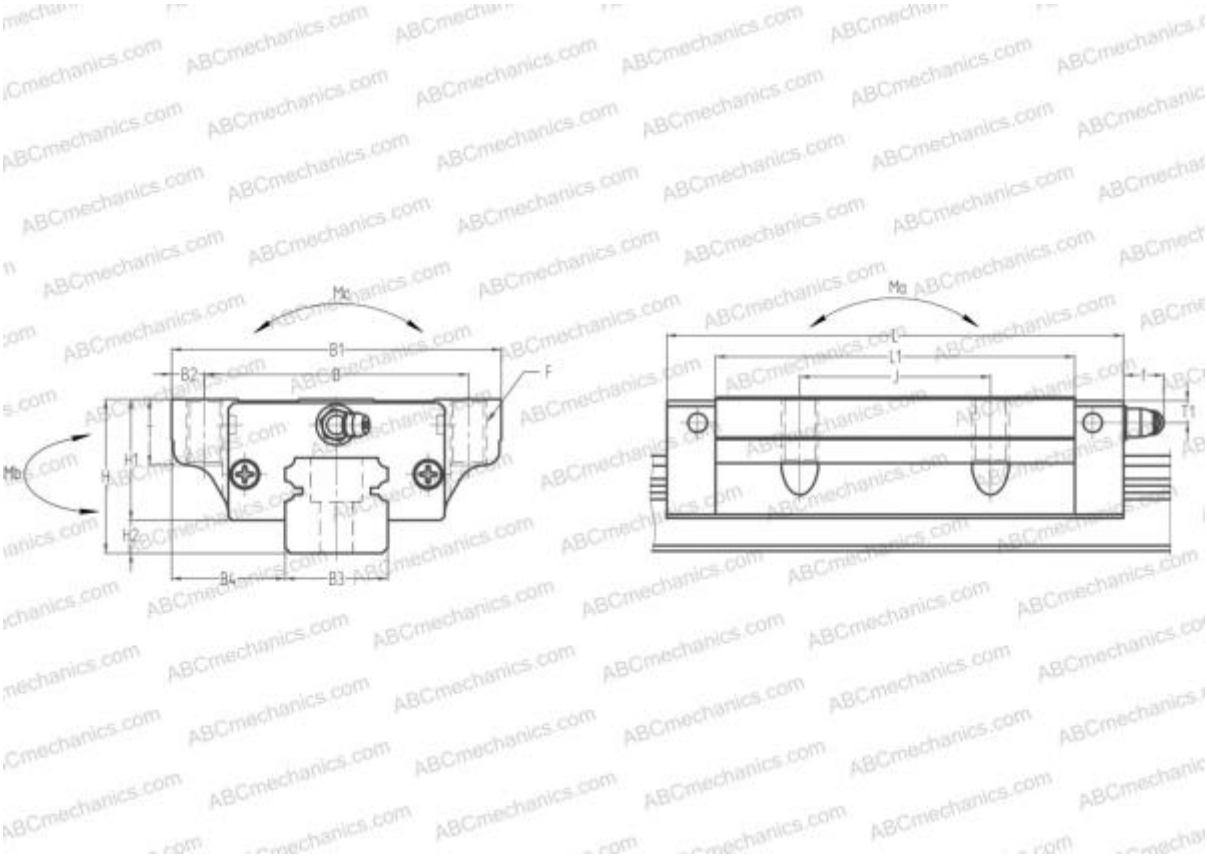

Технические характеристики

РАЗМЕРЫ, ММ	
B1	100,000
H	48,000
L	143,000
B	82,000
J	62,000
L1	114,000
B2	9,000
B3	34,000
B4	33,000
H1	38,500
H2	9,500
T	12,000
T1	8,000
f	11,000
F	M10x1.5x20

МАССА БЛОКА	2,400
ПРОИЗВОДИТЕЛЬ	NSK

РАСЧЕТНЫЕ ДАННЫЕ	
Номинальная динамическая грузоподъёмность, C	49,500 кН
Номинальная статическая грузоподъёмность, Co	97,500 кН
Допустимый статический момент, Ma	1,410 кН-м
Допустимый статический момент, Mb	1,380 кН-м