# SMF 30G NB

Шариковые втулки

ТИП: Цилиндрические линейные направляющие, Шариковые втулки, С фланцем, Круглая форма фланца, Тип SMF, Азиатский стандарт, Пластиковый сепаратор (NB)

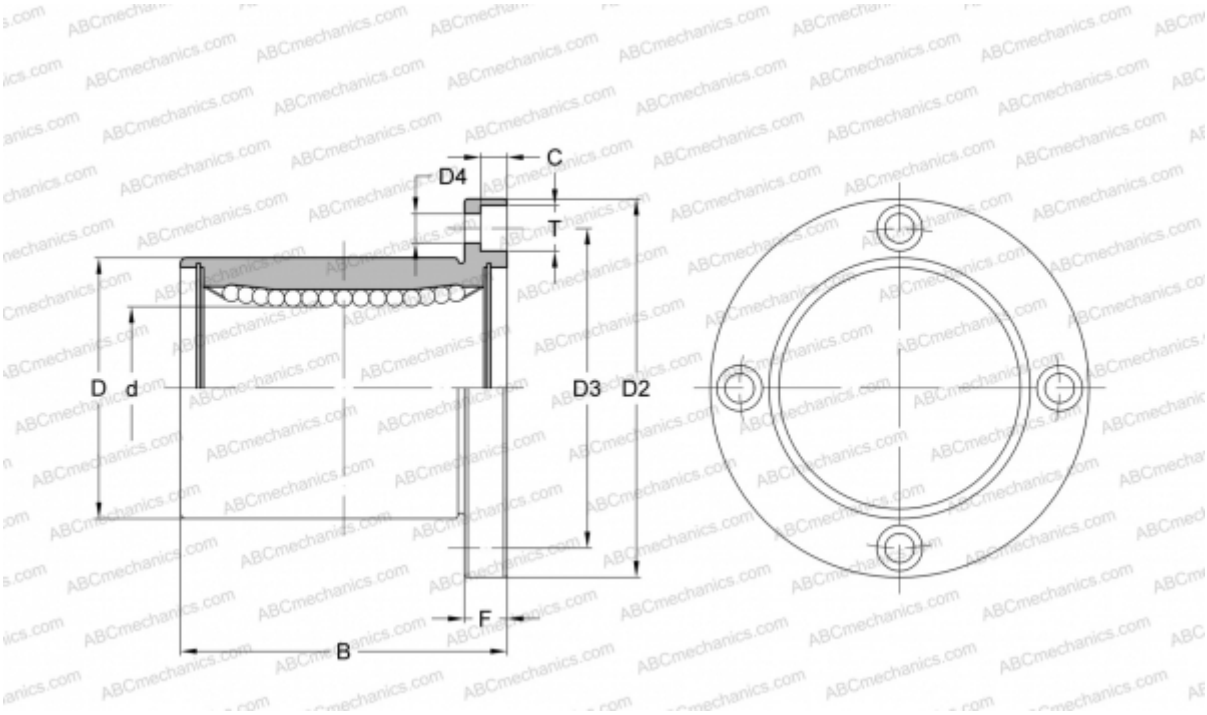


## Технические характеристики

| | |
|---|---|
| **РАЗМЕРЫ, ММ** | |
| d | 30,000 |
| D | 45,000 |
| B | 64,000 |
| D2 | 74,000 |
| D3 | 60,000 |
| D4 | 6,600 |
| T | 11,000 |
| C | 6,100 |
| F | 10 |
| **МАССА, КГ** | 0,470 |
| **ПРОИЗВОДИТЕЛЬ** | NB |