LAU15AL NSK

Линейная направляющая

ТИП: Профильные линейные направляющие, С циркуляцией шариков, Четырехнаправленный тип с равномерной нагрузкой, Миниатюрный, Квадратный тип, Низкая, стандартная длина каретки, монтажный отвод, отдельный блок

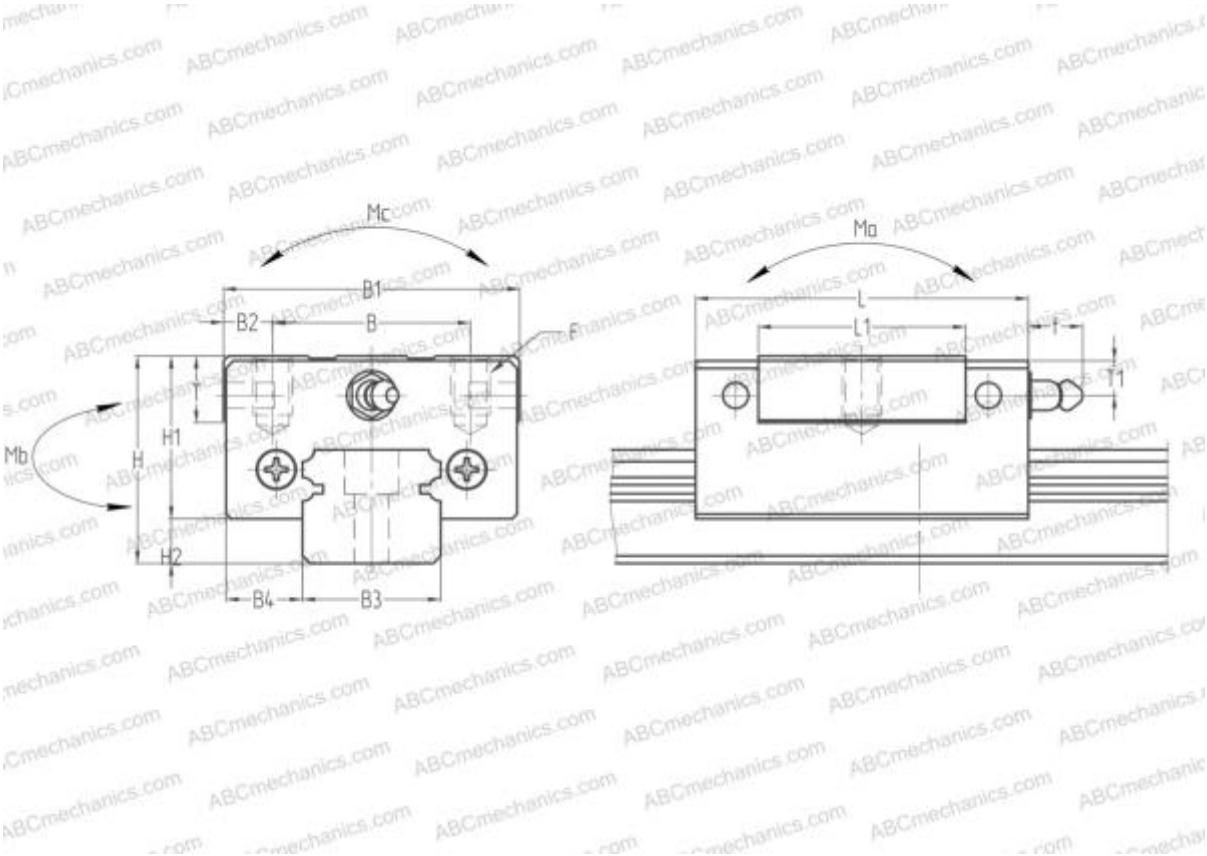

Технические характеристики

РАЗМЕРЫ, ММ	
B1	32,000
H	16,000
L	43,600
B	25,000
J	20,000
L1	27,000
D2	7,500
B2	3,500
B3	15,000
B4	8,500
H1	12,000
H2	4,000
F	M3x0.5x4
МАССА БЛОКА	0,070

ПРОИЗВОДИТЕЛЬ	NSK
РАСЧЕТНЫЕ ДАННЫЕ	
Номинальная динамическая грузоподъёмность, C	4,300 кН
Номинальная статическая грузоподъёмность, Co	4,500 кН
Допустимый статический момент, Mc	0,022 кН-м
Допустимый статический момент, Mb	0,022 кН-м
Допустимый статический момент, Ma	0,022 кН-м