# SMTC 8GUU NB

Шариковые втулки

ТИП: Цилиндрические линейные направляющие, Шариковые втулки, С фланцем посередине, Овальный (усеченный) фланец, Тип SMTC, Азиатский стандарт, Пластиковый сепаратор (NB)

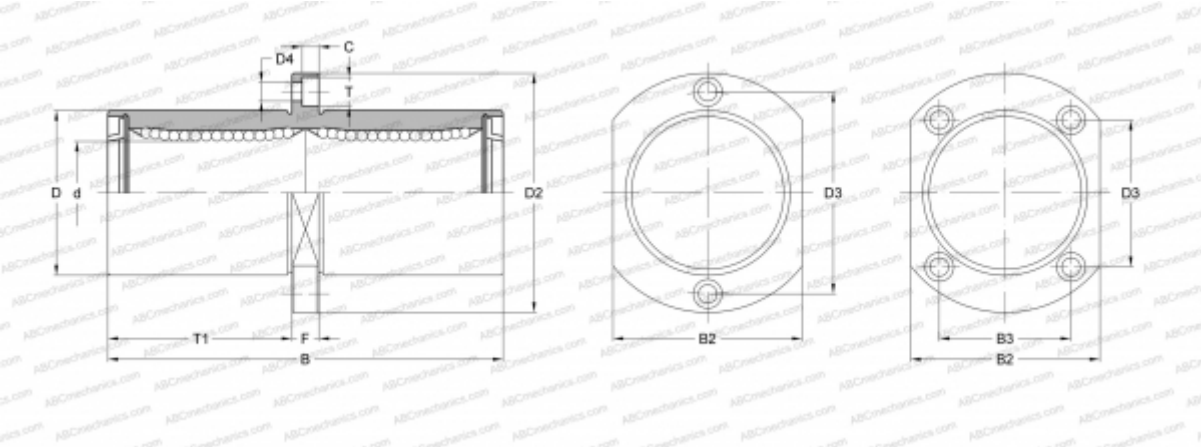


## Технические характеристики

| РАЗМЕРЫ, ММ | |
|---|---|
| d | 8,000 |
| D | 15,000 |
| B | 45,000 |
| D2 | 32,000 |
| D3 | 24,000 |
| D4 | 3,500 |
| B2 | 21,000 |
| T | 6,000 |
| T1 | 20,000 |
| C | 3,100 |
| F | 5 |
| **МАССА, КГ** | 0,047 |
| **ПРОИЗВОДИТЕЛЬ** | NB |