# SMSK 8GWUU-E NB

Шариковые втулки

ТИП: Цилиндрические линейные направляющие, Шариковые втулки, С фланцем со смещением, Квадратная форма фланца, двойная длина, Тип SMK..W..E, Азиатский стандарт, Антикоррозионное исполнение, Пластиковый сепаратор (NB)

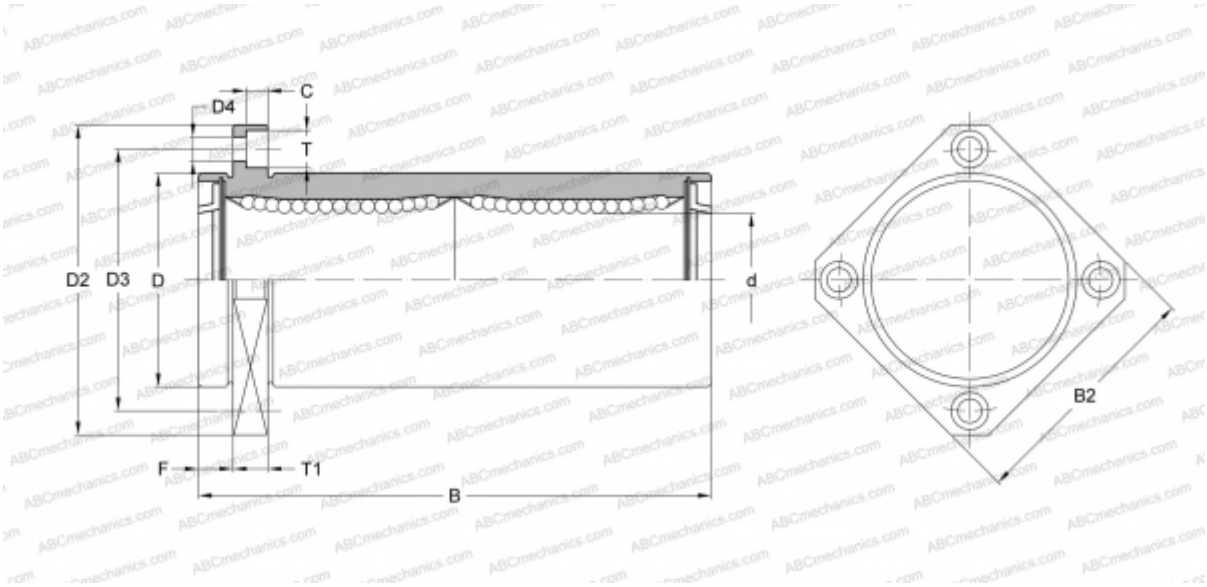


## Технические характеристики

| РАЗМЕРЫ, ММ | |
|---|---|
| d | 8,000 |
| D | 15,000 |
| B | 45,000 |
| D2 | 32,000 |
| D3 | 24,000 |
| D4 | 3,500 |
| B2 | 25,000 |
| T | 6,000 |
| T1 | 5,000 |
| C | 3,100 |
| F | 5 |
| **МАССА, КГ** | 0,043 |
| **ПРОИЗВОДИТЕЛЬ** | NB |