# SMSK 10GWUU-E NB

Шариковые втулки

ТИП: Цилиндрические линейные направляющие, Шариковые втулки, С фланцем со смещением, Квадратная форма фланца, двойная длина, Тип SMK..W..E, Азиатский стандарт, Антикоррозионное исполнение, Пластиковый сепаратор (NB)

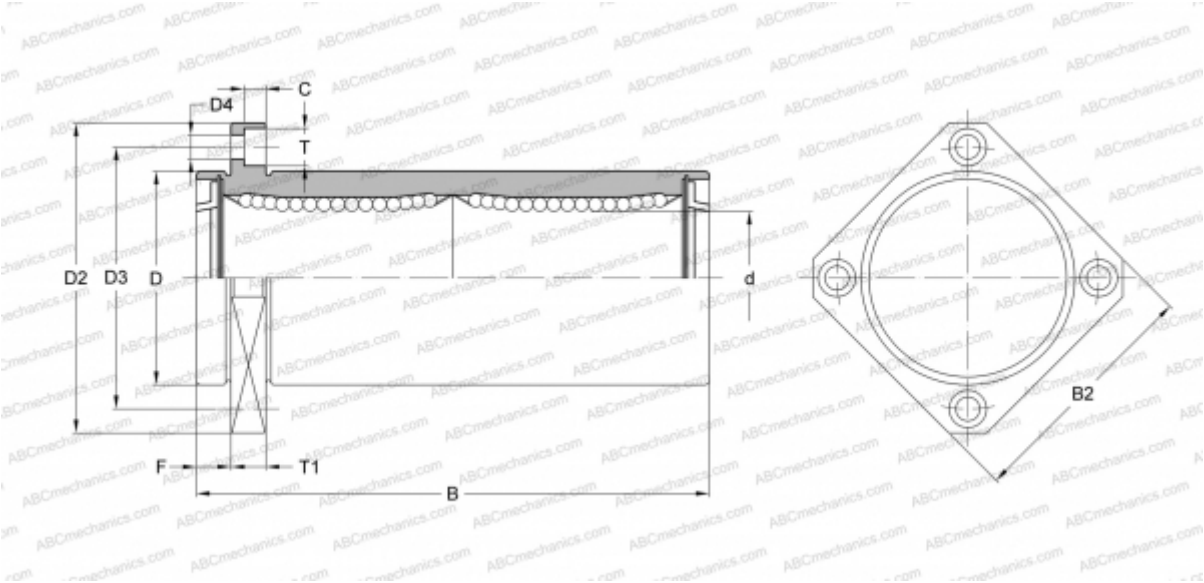


## Технические характеристики

| РАЗМЕРЫ, ММ | |
|---|---|
| d | 10,000 |
| D | 19,000 |
| B | 55,000 |
| D2 | 40,000 |
| D3 | 29,000 |
| D4 | 4,500 |
| B2 | 30,000 |
| T | 7,500 |
| T1 | 6,000 |
| C | 4,100 |
| F | 6 |
| **МАССА, КГ** | 0,078 |
| **ПРОИЗВОДИТЕЛЬ** | NB |