KBS 25 NB

Шариковые втулки

ТИП: Цилиндрические линейные направляющие, Шариковые втулки, Стандартные, Закрытая конструкция, Тип KB, Европейский стандарт, Антикоррозионное исполнение, сепаратор из нержавеющей стали (NB)

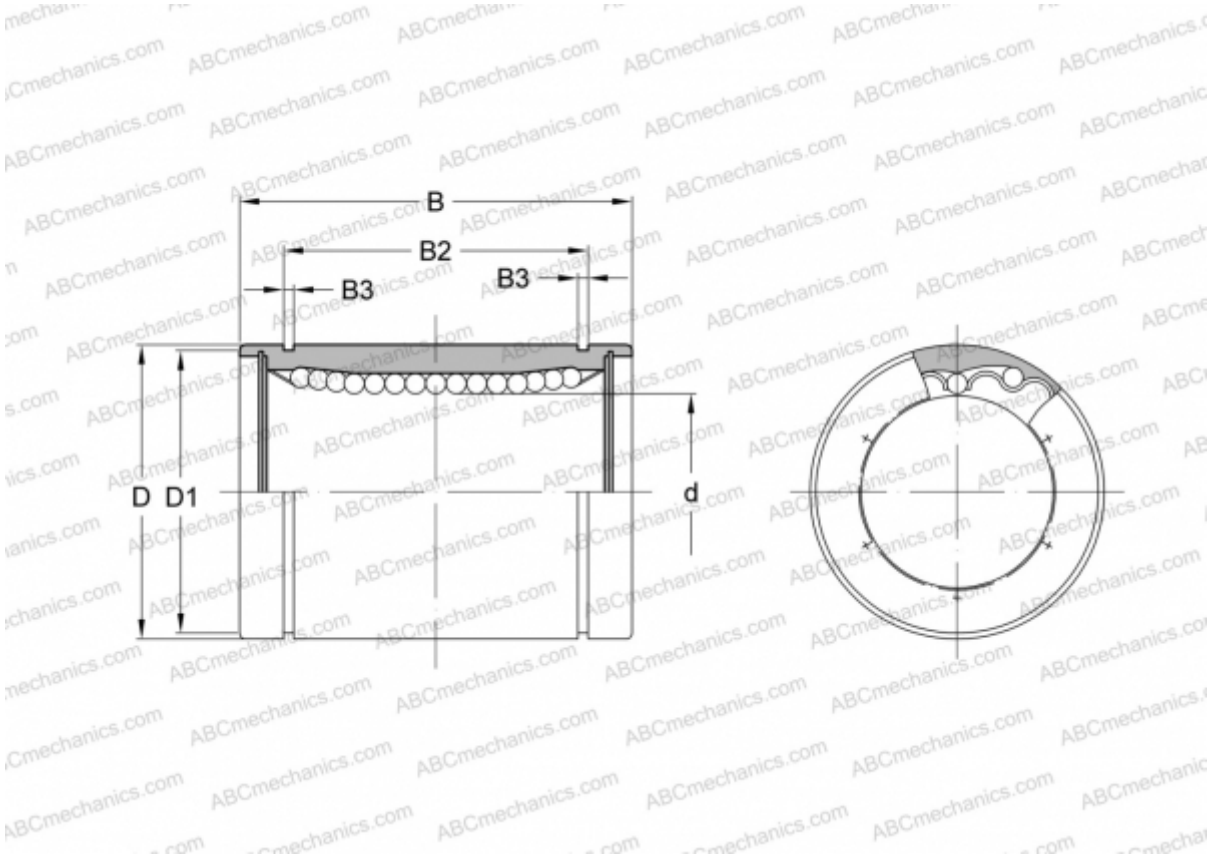

Технические характеристики

РАЗМЕРЫ, ММ	
d	25,000
D	40,000
B	58,000
D1	37,500
B2	44,100
B3	1,850
МАССА, КГ	0,235
ПРОИЗВОДИТЕЛЬ	NB