KBS 30 NB

Шариковые втулки

ТИП: Цилиндрические линейные направляющие, Шариковые втулки, Стандартные, Закрытая конструкция, Тип KB, Европейский стандарт, Антикоррозионное исполнение, сепаратор из нержавеющей стали (NB)

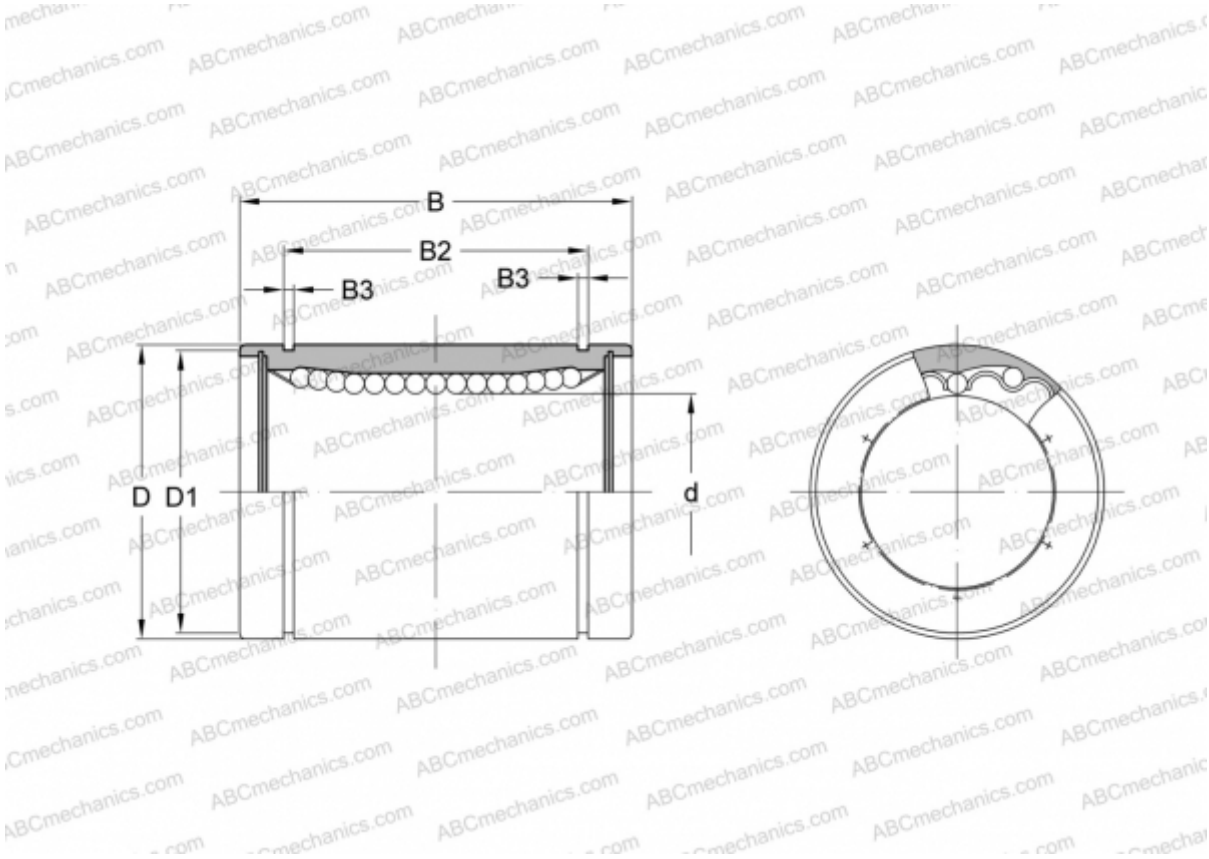

Технические характеристики

РАЗМЕРЫ, ММ	
d	30,000
D	47,000
B	68,000
D1	44,500
B2	52,100
B3	1,850
МАССА, КГ	0,360
ПРОИЗВОДИТЕЛЬ	NB