KBS 4G NB

Шариковые втулки

ТИП: Цилиндрические линейные направляющие, Шариковые втулки, Стандартные, Закрытая конструкция, Тип KB, Европейский стандарт, Антикоррозионное исполнение, Пластиковый сепаратор (NB)

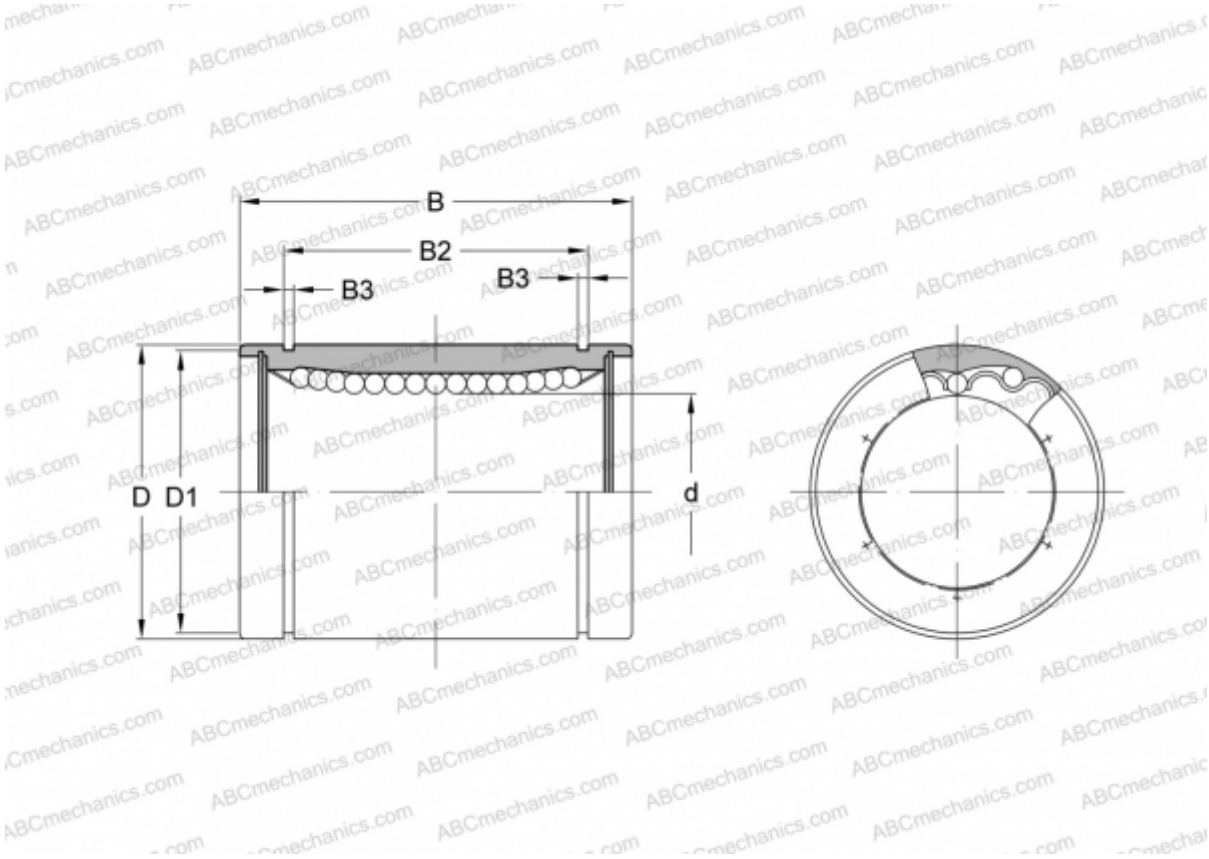

Технические характеристики

РАЗМЕРЫ, ММ	
d	4,000
D	8,000
B	12,000
МАССА, КГ	0,002
ПРОИЗВОДИТЕЛЬ	NB