KB 12G-AJ NB

Шариковые втулки

ТИП: Цилиндрические линейные направляющие, Шариковые втулки, Стандартные, С регулируемым зазором, Тип KB..AJ, Европейский стандарт, Пластиковый сепаратор (NB)

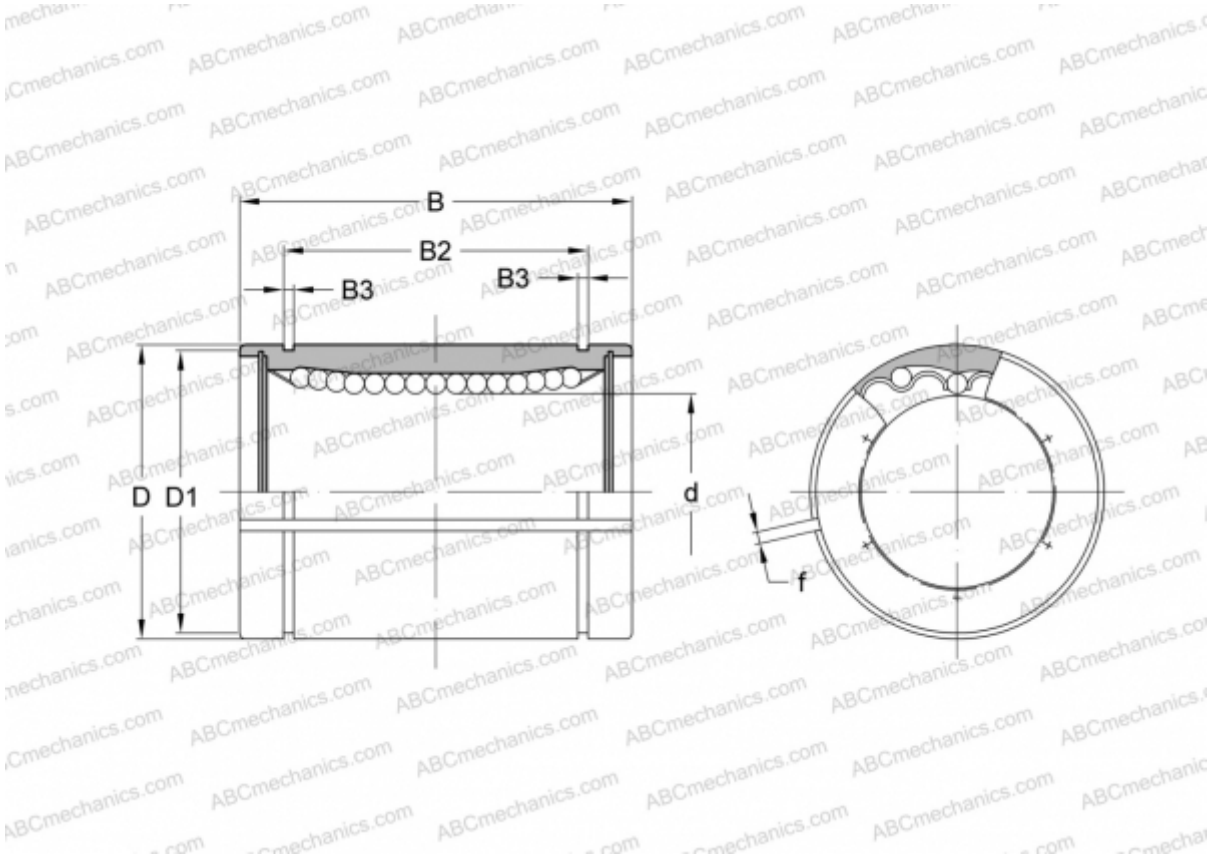

Технические характеристики

РАЗМЕРЫ, ММ	
d	12,000
D	22,000
B	32,000
D1	21,000
B2	22,900
B3	1,300
f	1,500
МАССА, КГ	0,044
ПРОИЗВОДИТЕЛЬ	NB