KB 20G-AJ NB

Шариковые втулки

ТИП: Цилиндрические линейные направляющие, Шариковые втулки, Стандартные, С регулируемым зазором, Тип KB..AJ, Европейский стандарт, Пластиковый сепаратор (NB)

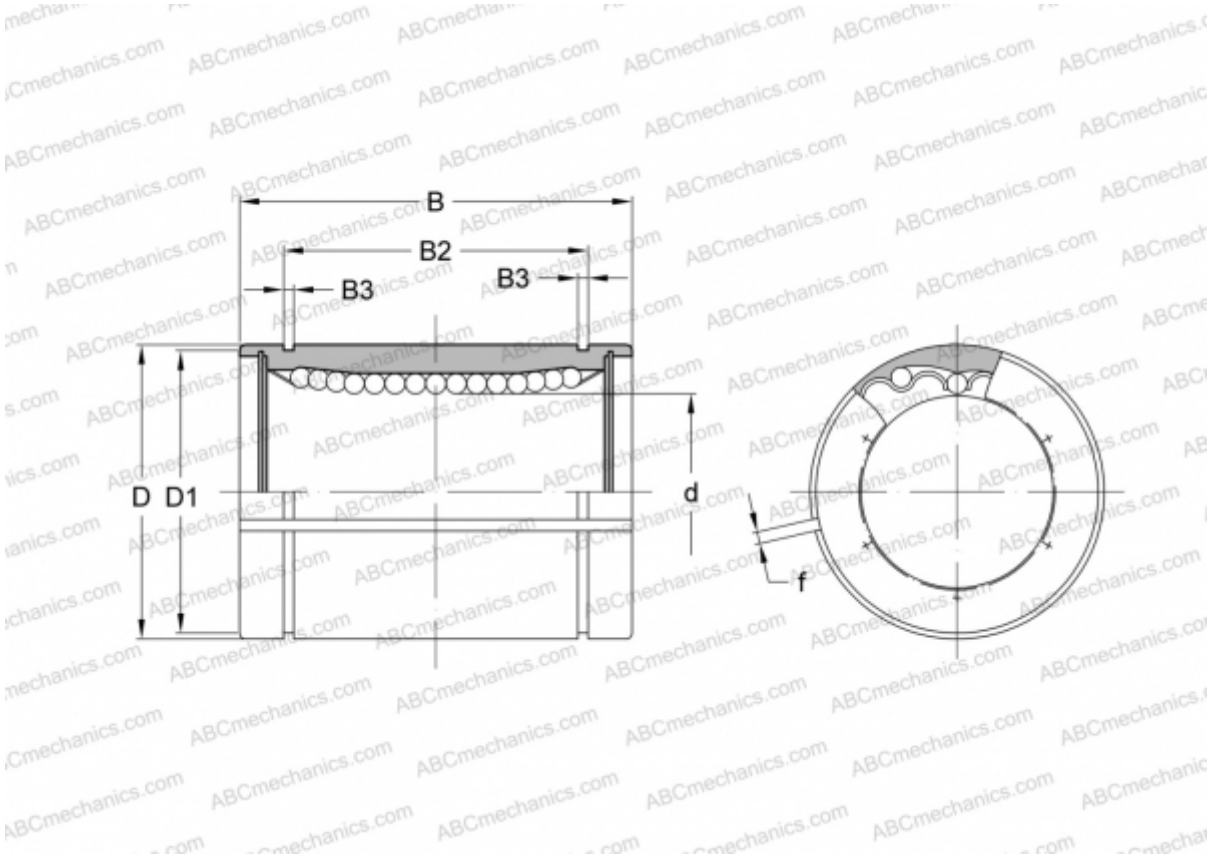

Технические характеристики

РАЗМЕРЫ, ММ	
d	20,000
D	32,000
B	45,000
D1	30,300
B2	31,500
B3	1,600
f	2,000
МАССА, КГ	0,100
ПРОИЗВОДИТЕЛЬ	NB