KBS 10G-OP

Шариковые втулки

ТИП: Цилиндрические линейные направляющие, Шариковые втулки, Стандартные, Открытая конструкция, для использования с рельсовым валом, Тип KB..OP, Европейский стандарт, Антикоррозионное исполнение, Пластиковый сепаратор (NB)

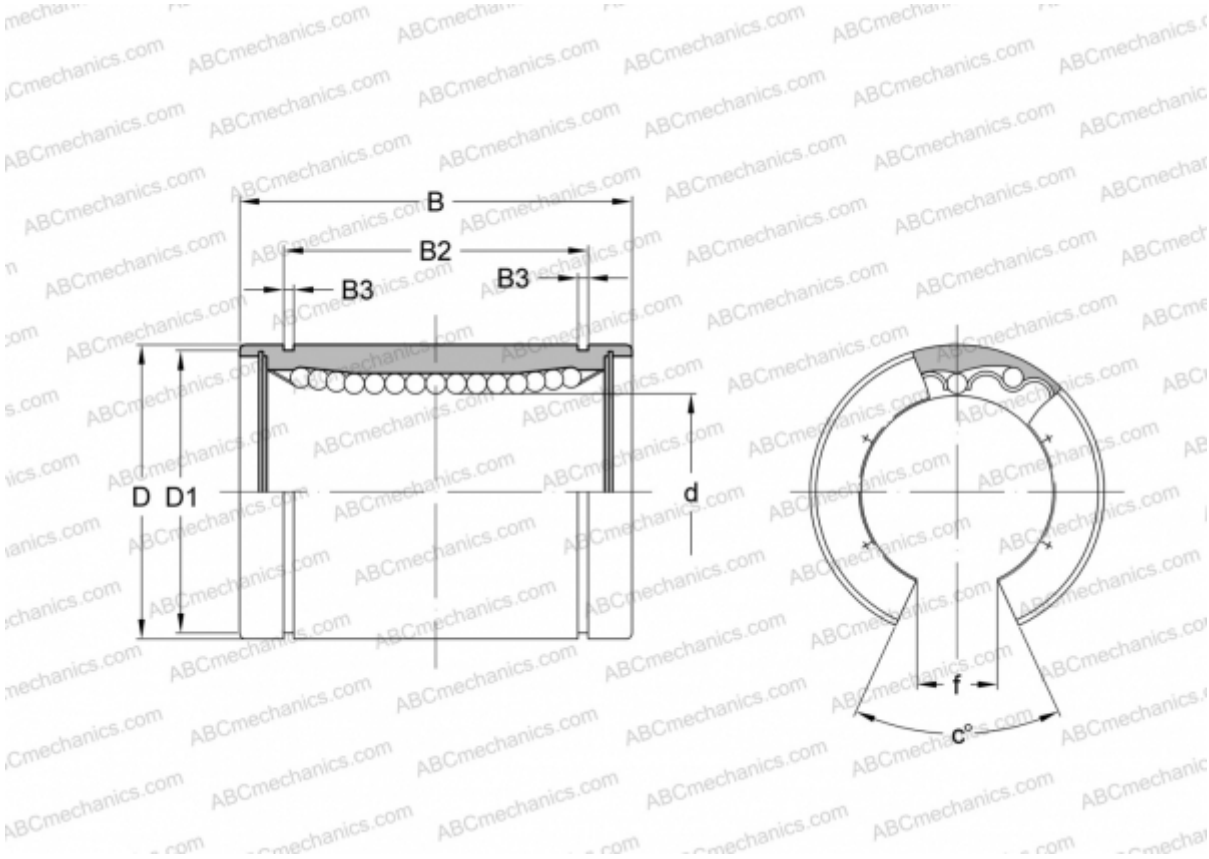

Технические характеристики

РАЗМЕРЫ, ММ	
d	10,000
D	19,000
B	29,000
D1	18,000
B2	22,000
B3	1,300
f	6,800
c	80
МАССА, КГ	0,023