# KB 16W NB

Шариковые втулки

ТИП: Цилиндрические линейные направляющие, Шариковые втулки, Стандартные, Закрытая конструкция, двойная длина, Тип KB..W, Европейский стандарт, Стальной сепаратор (NB)

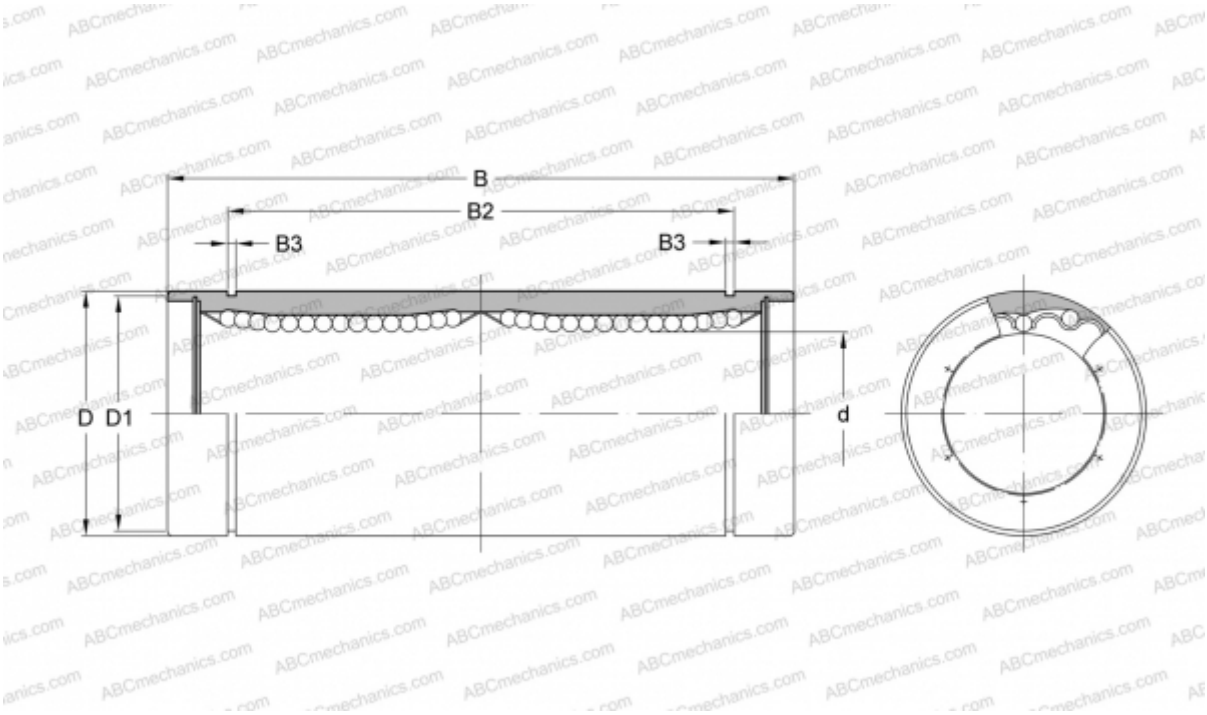


## Технические характеристики

| | |
|---|---|
| **РАЗМЕРЫ, ММ** | |
| d | 16,000 |
| D | 26,000 |
| B | 68,000 |
| D1 | 24,900 |
| B2 | 49,800 |
| B3 | 1,300 |
| **МАССА, КГ** | 0,115 |
| **ПРОИЗВОДИТЕЛЬ** | NB |