KBS 8W NB

Шариковые втулки

ТИП: Цилиндрические линейные направляющие, Шариковые втулки, Стандартные, Закрытая конструкция, двойная длина, Тип KB..W, Европейский стандарт, Антикоррозионное исполнение, сепаратор из нержавеющей стали (NB)

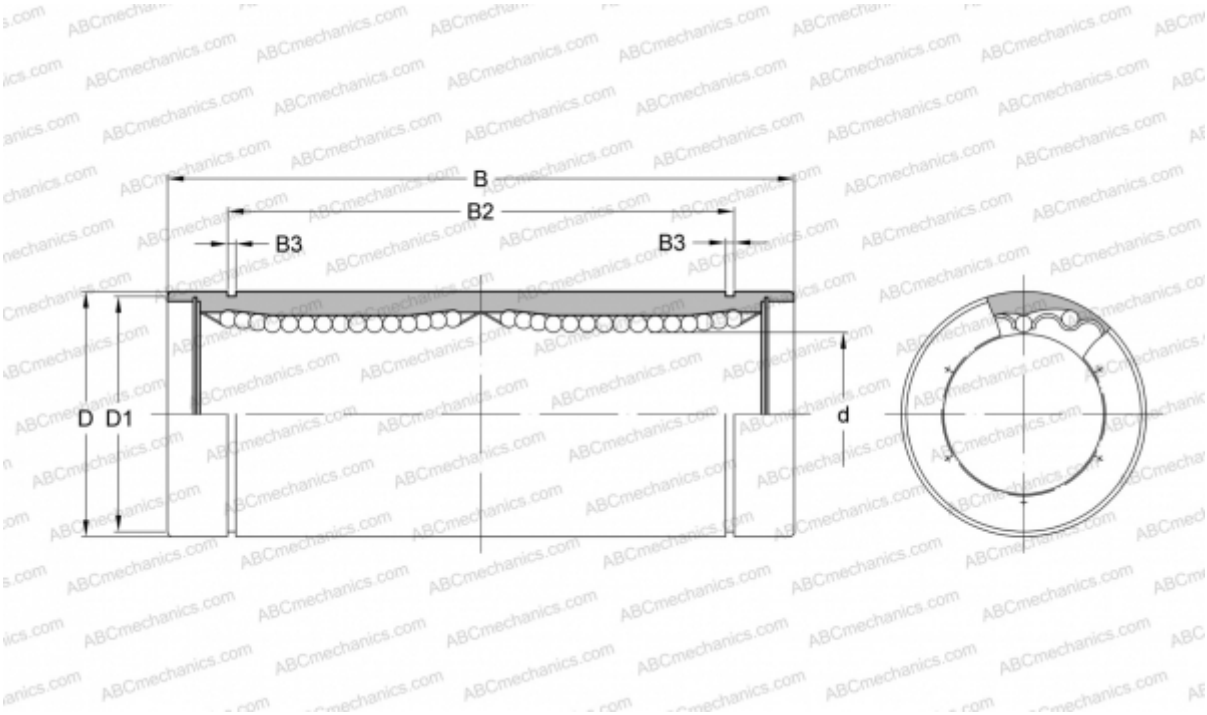

Технические характеристики

РАЗМЕРЫ, ММ	
d	8,000
D	16,000
B	46,000
D1	15,200
B2	33,000
B3	1,100
МАССА, КГ	0,040
ПРОИЗВОДИТЕЛЬ	NB