KBS 16GW NB

Шариковые втулки

ТИП: Цилиндрические линейные направляющие, Шариковые втулки, Стандартные, Закрытая конструкция, двойная длина, Тип KB..W, Европейский стандарт, Антикоррозионное исполнение, Пластиковый сепаратор (NB)

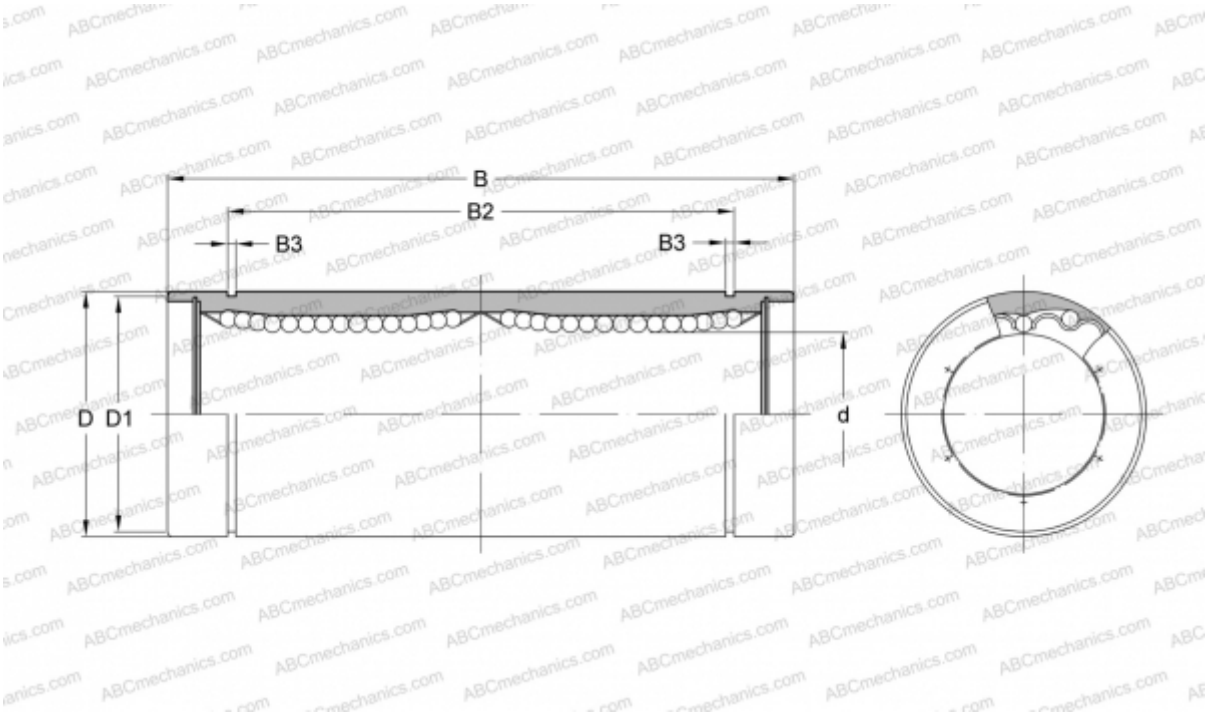

Технические характеристики

РАЗМЕРЫ, ММ	
d	16,000
D	26,000
B	68,000
D1	24,900
B2	49,800
B3	1,300
МАССА, КГ	0,115
ПРОИЗВОДИТЕЛЬ	NB