KBF 40 NB

Шариковые втулки

ТИП: Цилиндрические линейные направляющие, Шариковые втулки, С фланцем, Круглая форма фланца, Тип KBF, Европейский стандарт, Стальной сепаратор (NB)

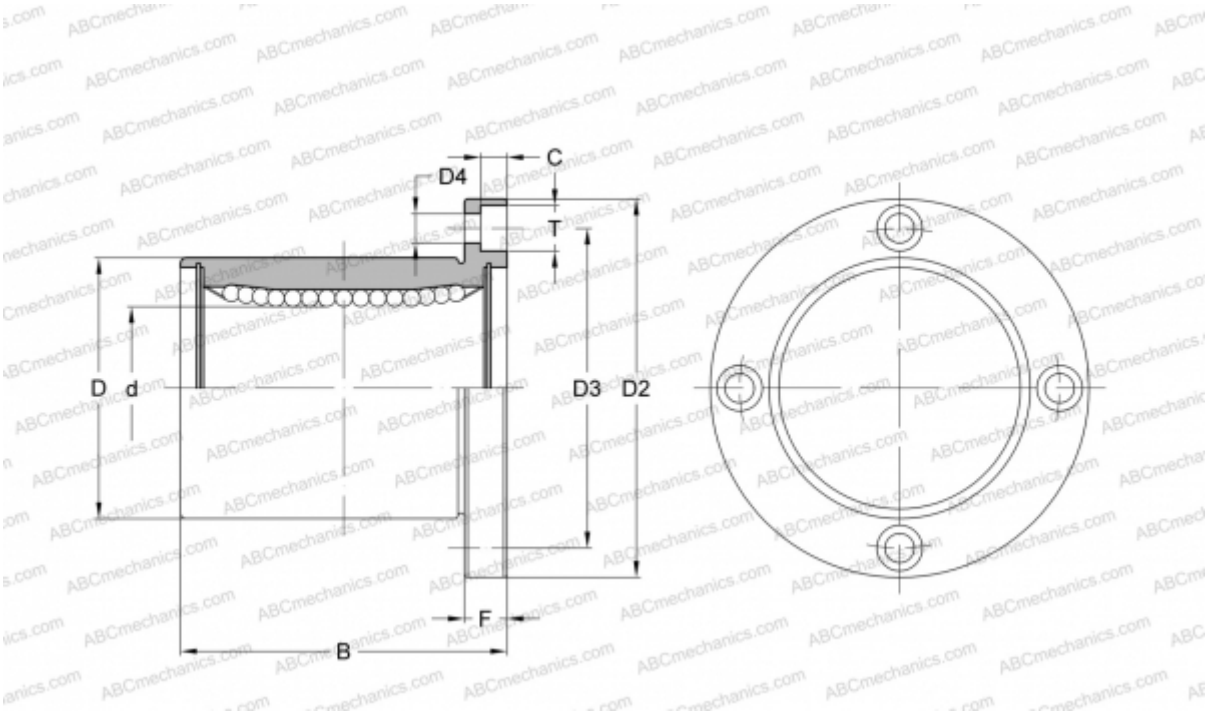

Технические характеристики

РАЗМЕРЫ, ММ	
d	40,000
D	62,000
B	80,000
D2	98,000
D3	80,000
F	13
МАССА, КГ	1,175
ПРОИЗВОДИТЕЛЬ	NB