KBSF 12 NB

Шариковые втулки

ТИП: Цилиндрические линейные направляющие, Шариковые втулки, С фланцем, Круглая форма фланца, Тип KBF, Европейский стандарт, Антикоррозионное исполнение, сепаратор из нержавеющей стали (NB)

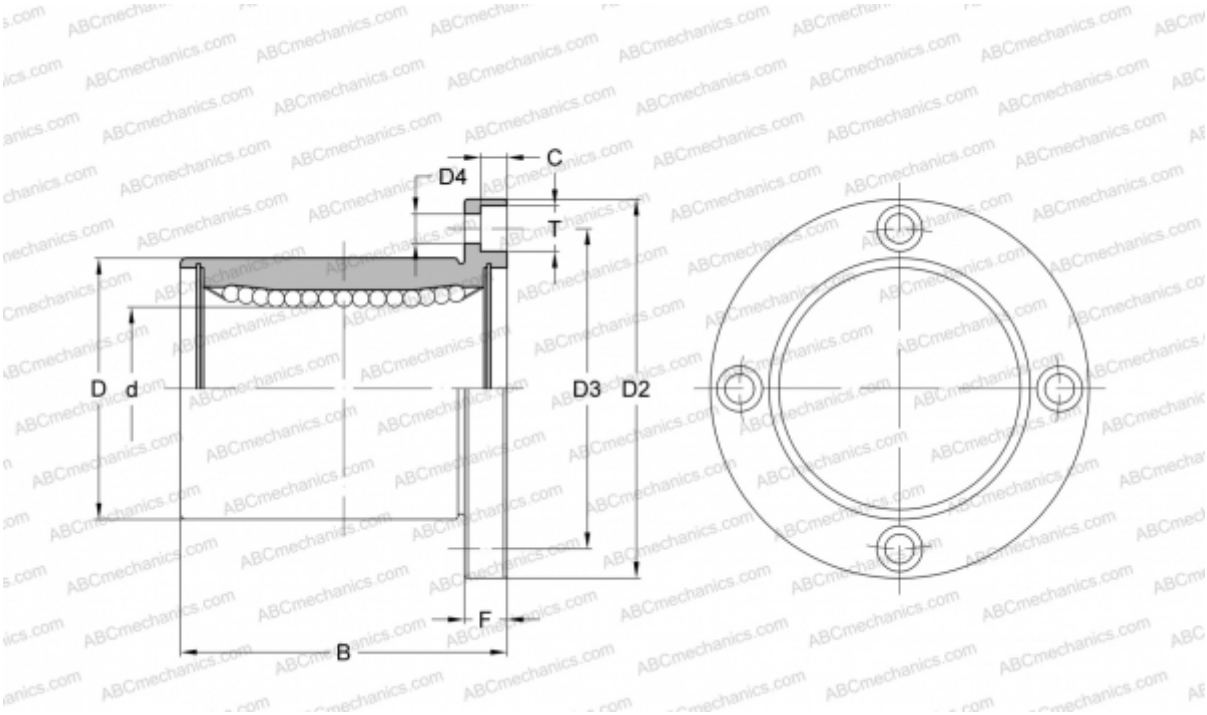

Технические характеристики

РАЗМЕРЫ, ММ	
d	12,000
D	22,000
B	32,000
D2	42,000
D3	32,000
F	6
МАССА, КГ	0,080
ПРОИЗВОДИТЕЛЬ	NB