KBSF 16G NB

Шариковые втулки

ТИП: Цилиндрические линейные направляющие, Шариковые втулки, С фланцем, Круглая форма фланца, Тип KBF, Европейский стандарт, Антикоррозионное исполнение, Пластиковый сепаратор (NB)

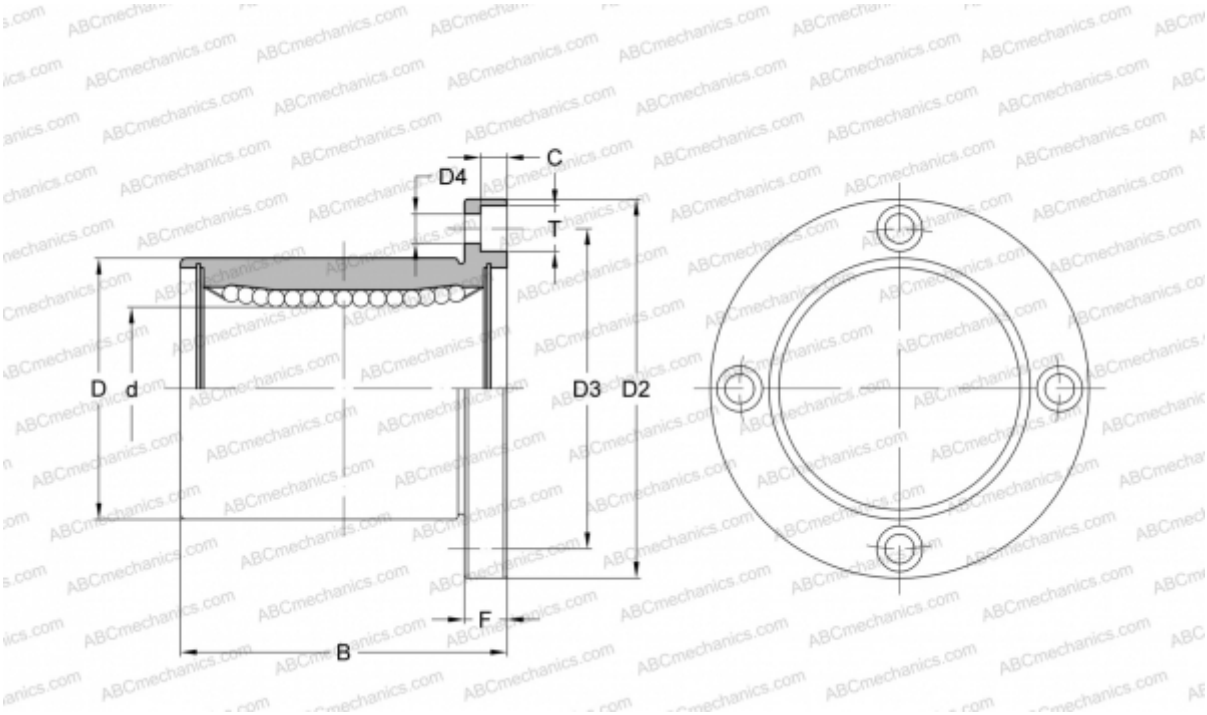

Технические характеристики

РАЗМЕРЫ, ММ	
d	16,000
D	26,000
B	36,000
D2	46,000
D3	36,000
F	6
МАССА, КГ	0,103
ПРОИЗВОДИТЕЛЬ	NB