# KBK 5G NB

Шариковые втулки

ТИП: Цилиндрические линейные направляющие, Шариковые втулки, С фланцем, Квадратная форма фланца, Тип KBK, Европейский стандарт, Пластиковый сепаратор (NB)

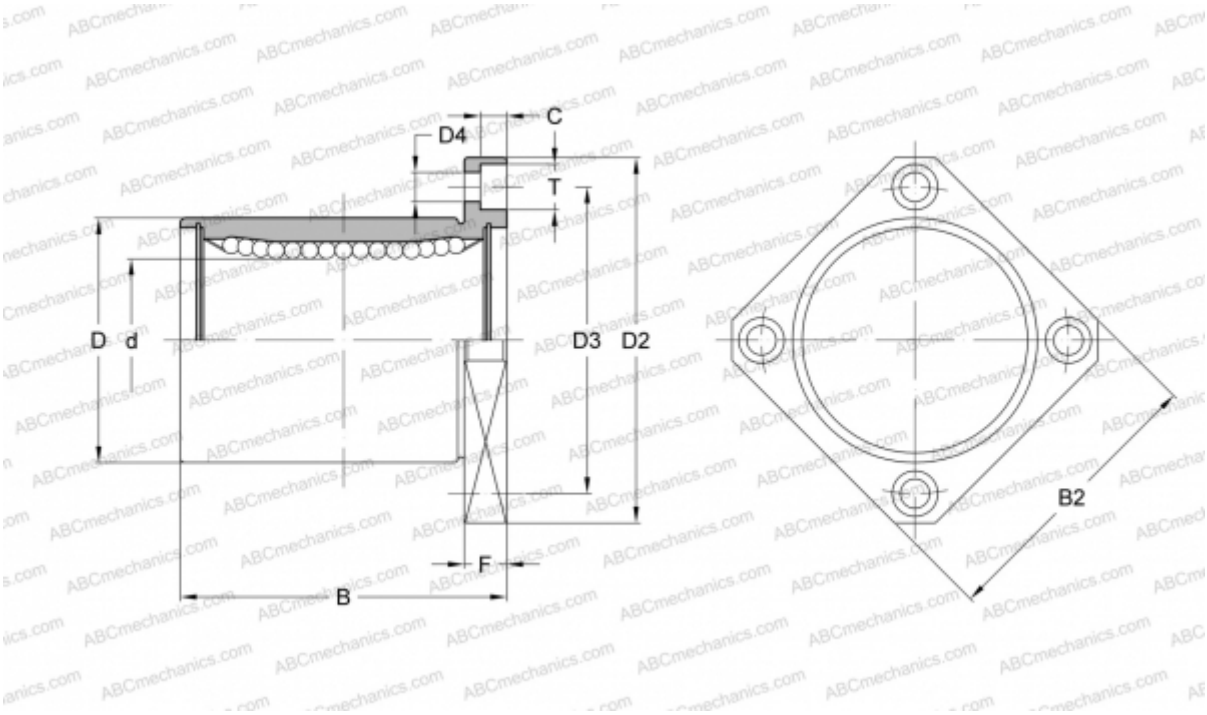


## Технические характеристики

| | |
|---|---|
| **РАЗМЕРЫ, ММ** | |
| d | 5,000 |
| D | 12,000 |
| B | 22,000 |
| D2 | 28,000 |
| D3 | 20,000 |
| D4 | 3,500 |
| B2 | 22,000 |
| T | 6,000 |
| C | 3,100 |
| F | 5 |
| **МАССА, КГ** | 0,020 |
| **ПРОИЗВОДИТЕЛЬ** | NB |