# KBF 12GW NB

Шариковые втулки

ТИП: Цилиндрические линейные направляющие, Шариковые втулки, С фланцем, Круглая форма фланца, двойная длина, Тип KBF..W, Европейский стандарт, Пластиковый сепаратор (NB)

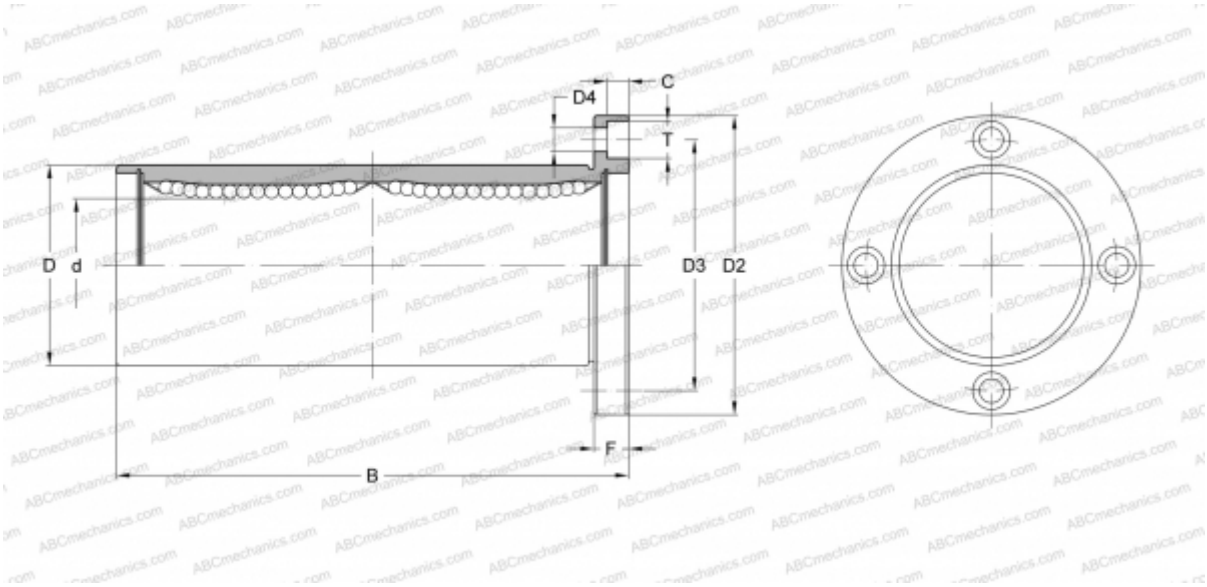


## Технические характеристики

| РАЗМЕРЫ, ММ | |
|---|---|
| d | 12,000 |
| D | 22,000 |
| B | 61,000 |
| D2 | 42,000 |
| D3 | 32,000 |
| D4 | 4,500 |
| T | 7,500 |
| C | 4,100 |
| F | 6 |
| **МАССА, КГ** | 0,110 |
| **ПРОИЗВОДИТЕЛЬ** | NB |