SW 10 NB

Шариковые втулки

ТИП: Цилиндрические линейные направляющие, Шариковые втулки, Стандартные, Закрытая конструкция, Тип SW, Американский стандарт, Стальной сепаратор (NB)

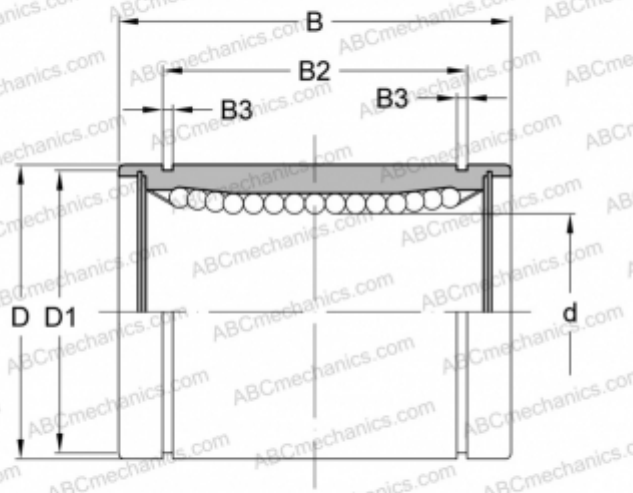

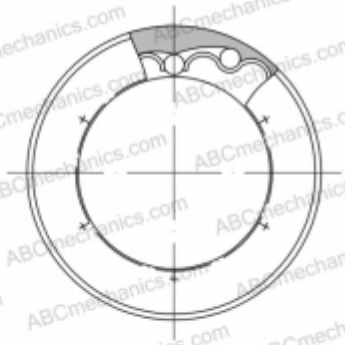

Технические характеристики

РАЗМЕРЫ, ММ	
d	15,875
D	28,575
B	38,100
D1	26,899
B2	28,040
B3	1,422
МАССА, КГ	0,085
ПРОИЗВОДИТЕЛЬ	NB