SWS 20 NB

Шариковые втулки

ТИП: Цилиндрические линейные направляющие, Шариковые втулки, Стандартные, Закрытая конструкция, Тип SW, Американский стандарт, Антикоррозионное исполнение, сепаратор из нержавеющей стали (NB)

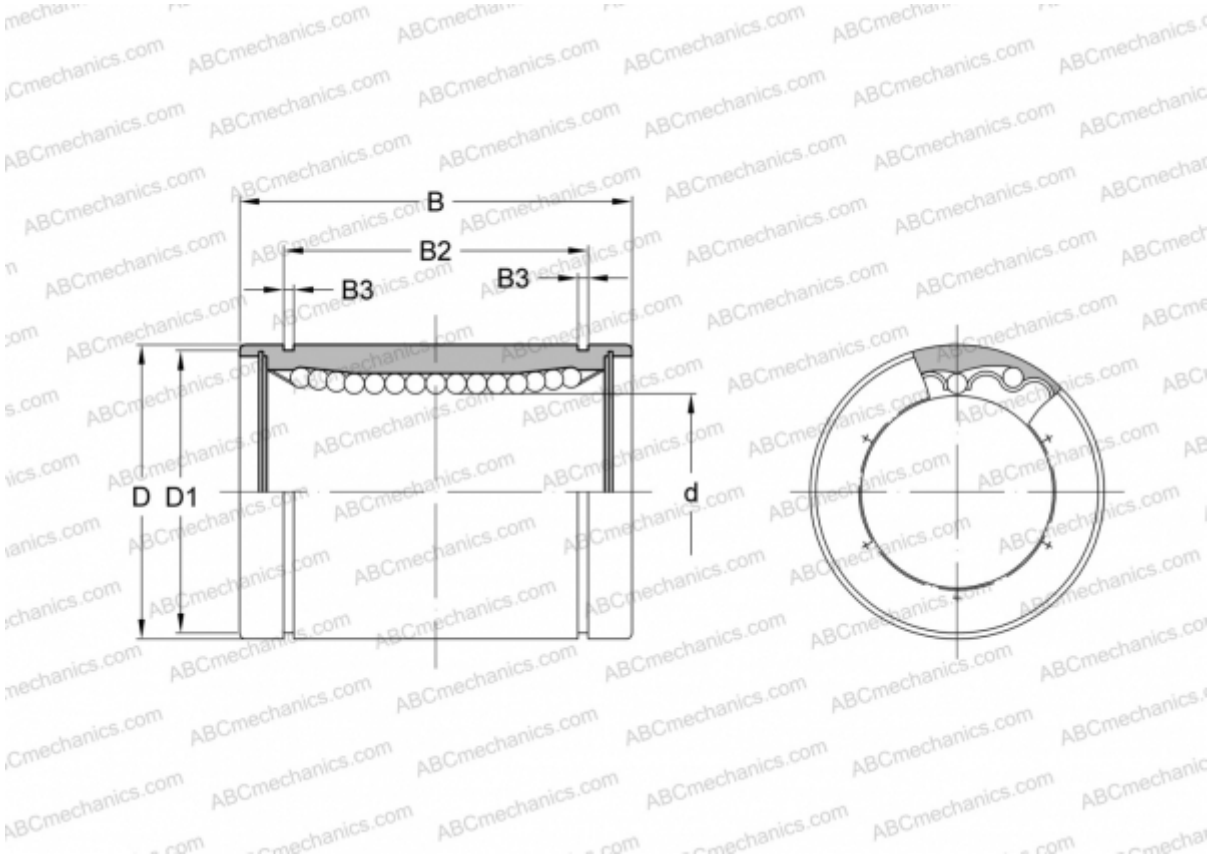

Технические характеристики

РАЗМЕРЫ, ММ	
d	31,750
D	50,800
B	66,675
D1	47,904
B2	50,920
B3	1,727
МАССА, КГ	0,465
ПРОИЗВОДИТЕЛЬ	NB