SW 48-AJ NB

Шариковые втулки

ТИП: Цилиндрические линейные направляющие, Шариковые втулки, Стандартные, С регулируемым зазором, Тип SW..AJ, Американский стандарт, Стальной сепаратор (NB)

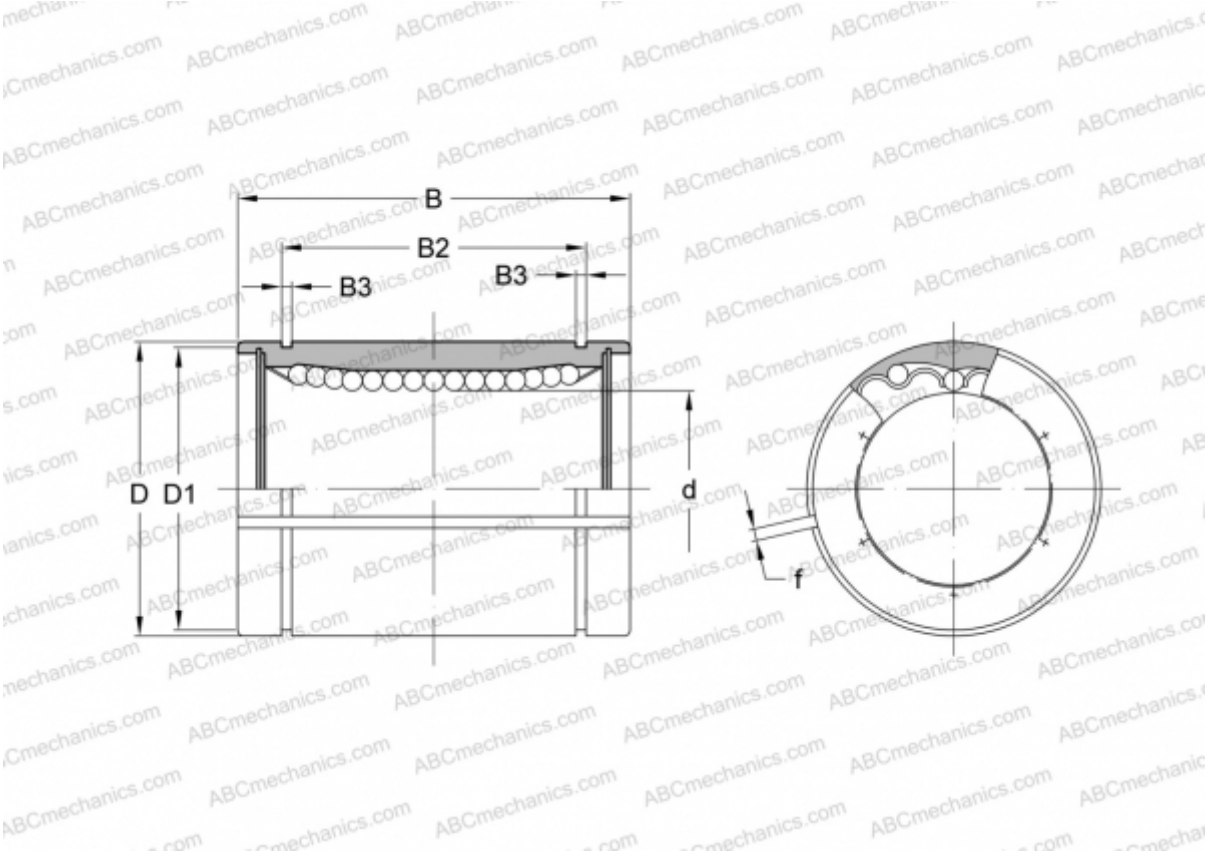

Технические характеристики

РАЗМЕРЫ, ММ	
d	76,200
D	114,300
B	152,400
D1	109,474
B2	120,040
B3	3,048
f	3,000
МАССА, КГ	4,350
ПРОИЗВОДИТЕЛЬ	NB