# SW 6G-AJ NB

Шариковые втулки

ТИП: Цилиндрические линейные направляющие, Шариковые втулки, Стандартные, С регулируемым зазором, Тип SW..AJ, Американский стандарт, Пластиковый сепаратор (NB)

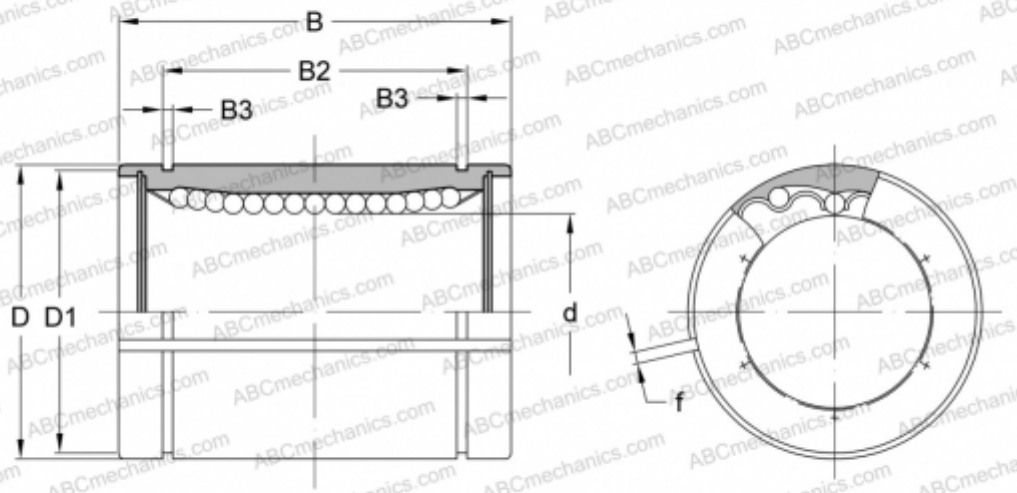


## Технические характеристики

| РАЗМЕРЫ, ММ | |
|---|---|
| d | 9,525 |
| D | 15,875 |
| B | 22,225 |
| D1 | 14,935 |
| B2 | 12,150 |
| B3 | 0,992 |
| f | 1,000 |
| **МАССА, КГ** | 0,014 |
| **ПРОИЗВОДИТЕЛЬ** | NB |