SW 12G-AJ NB

Шариковые втулки

ТИП: Цилиндрические линейные направляющие, Шариковые втулки, Стандартные, С регулируемым зазором, Тип SW..AJ, Американский стандарт, Пластиковый сепаратор (NB)

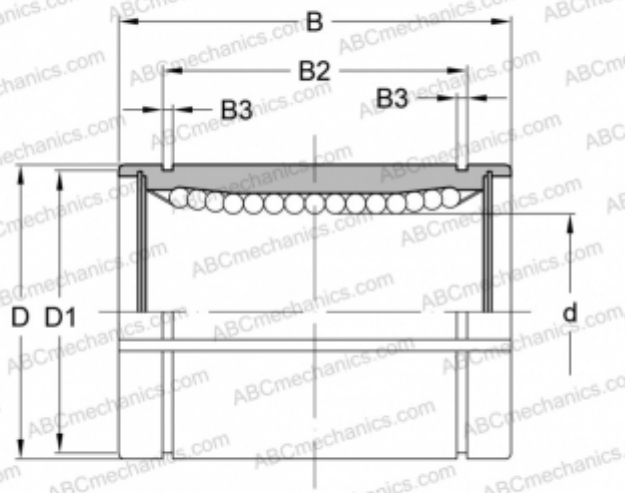

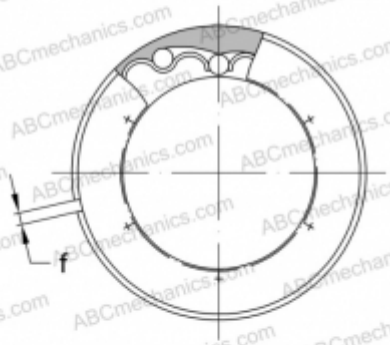

Технические характеристики

РАЗМЕРЫ, ММ	
d	19,050
D	31,750
B	41,275
D1	29,870
B2	29,610
B3	1,422
f	1,500
МАССА, КГ	0,102
ПРОИЗВОДИТЕЛЬ	NB