SWS 24-AJ NB

Шариковые втулки

ТИП: Цилиндрические линейные направляющие, Шариковые втулки, Стандартные, С регулируемым зазором, Тип SW..AJ, Американский стандарт, Антикоррозионное исполнение, сепаратор из нержавеющей стали (NB)

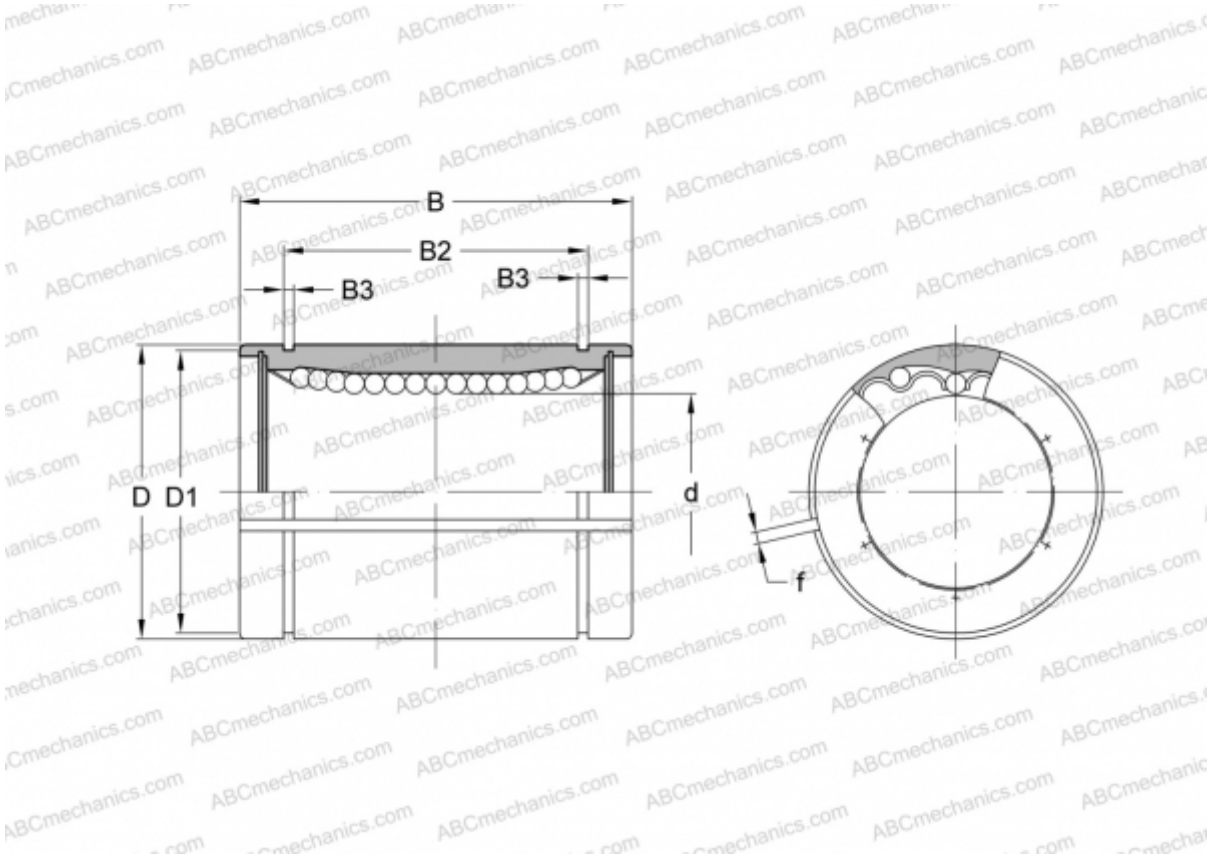

Технические характеристики

РАЗМЕРЫ, ММ	
d	38,100
D	60,325
B	76,200
D1	56,870
B2	61,260
B3	2,184
f	3,000
МАССА, КГ	0,710
ПРОИЗВОДИТЕЛЬ	NB