SWS 4G-AJ NB

Шариковые втулки

ТИП: Цилиндрические линейные направляющие, Шариковые втулки, Стандартные, С регулируемым зазором, Тип SW..AJ, Американский стандарт, Антикоррозионное исполнение, Пластиковый сепаратор (NB)

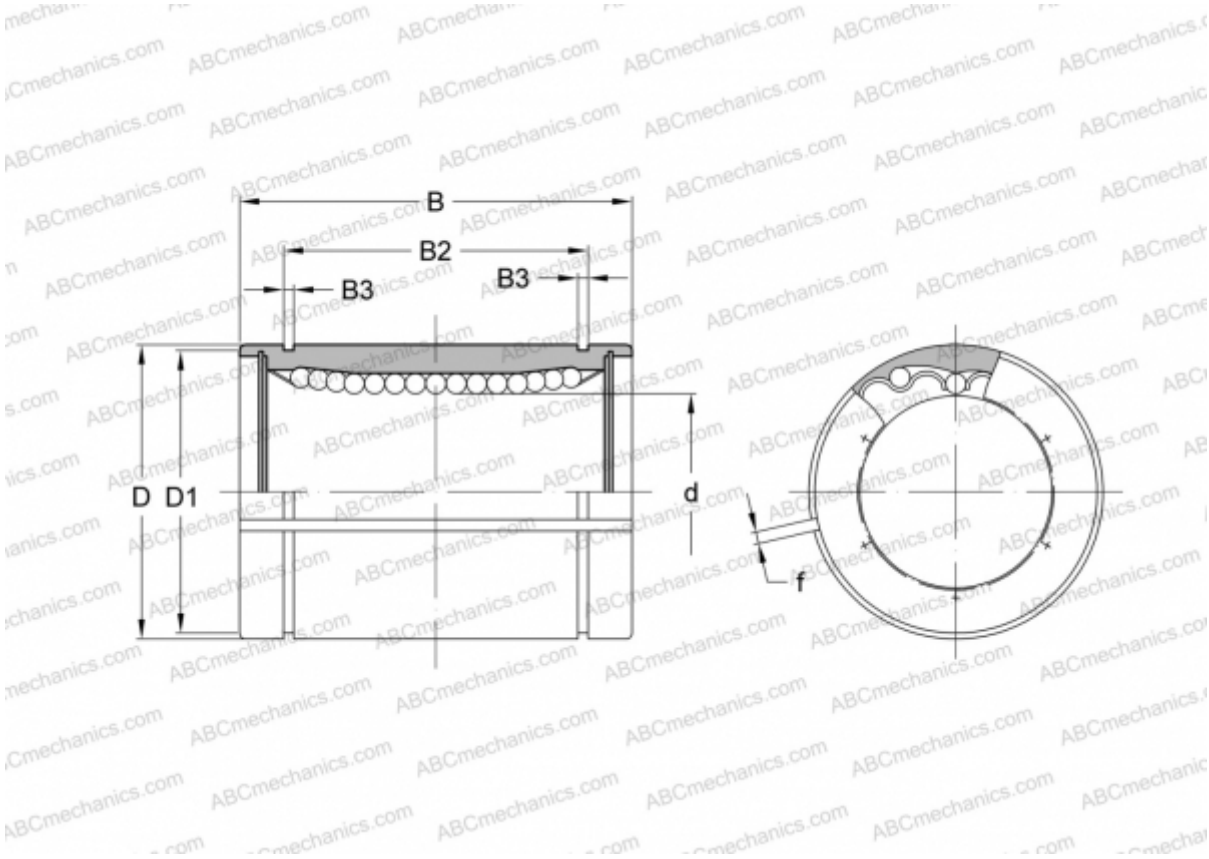

Технические характеристики

РАЗМЕРЫ, ММ	
d	6,350
D	12,700
B	19,050
D1	11,906
B2	12,980
B3	0,992
f	1,000
МАССА, КГ	0,008
ПРОИЗВОДИТЕЛЬ	NB