SWS 8G-AJ NB

Шариковые втулки

ТИП: Цилиндрические линейные направляющие, Шариковые втулки, Стандартные, С регулируемым зазором, Тип SW..AJ, Американский стандарт, Антикоррозионное исполнение, Пластиковый сепаратор (NB)

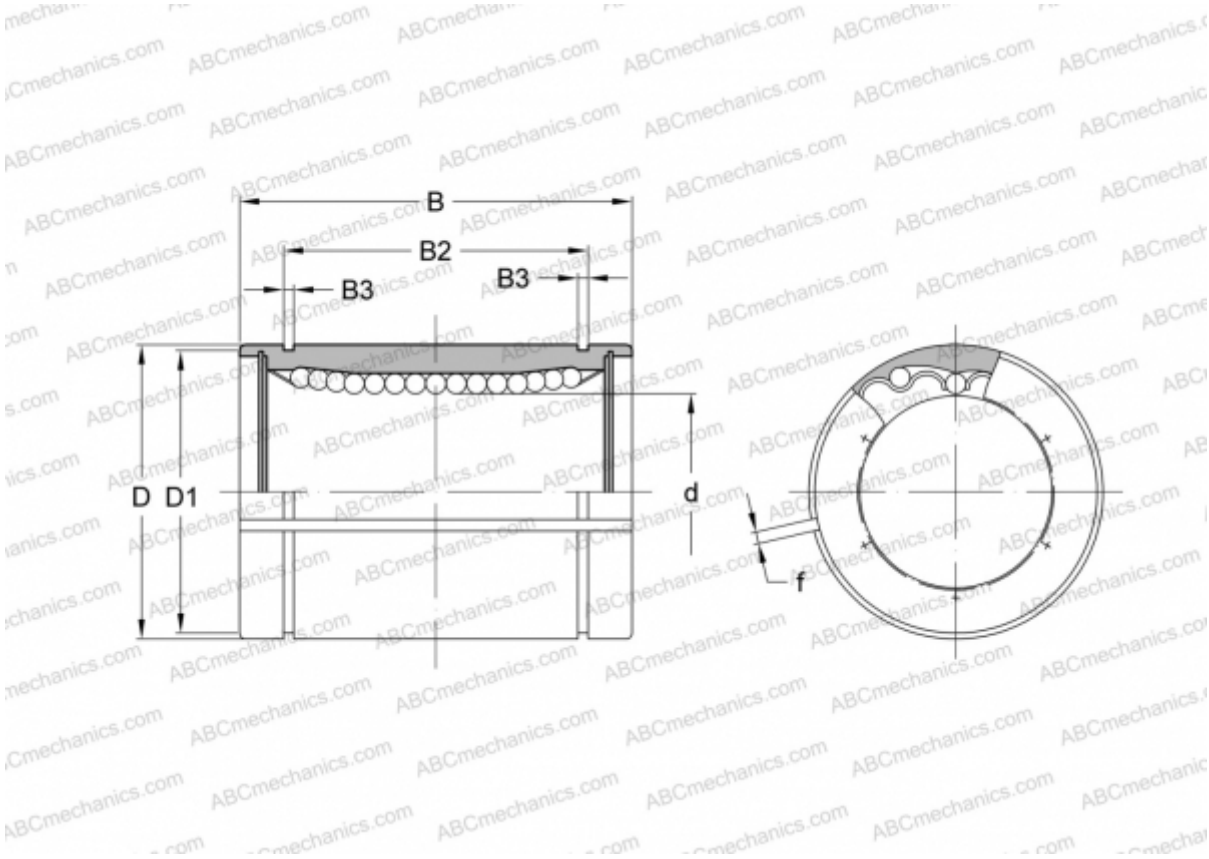

Технические характеристики

РАЗМЕРЫ, ММ	
d	12,700
D	22,225
B	31,750
D1	20,853
B2	24,460
B3	1,168
f	1,500
МАССА, КГ	0,041
ПРОИЗВОДИТЕЛЬ	NB