SWS 24G-OP NB

Шариковые втулки

ТИП: Цилиндрические линейные направляющие, Шариковые втулки, Стандартные, Открытая конструкция, для использования с рельсовым валом, Тип SW..OP, Американский стандарт, Антикоррозионное исполнение, Пластиковый сепаратор (NB)

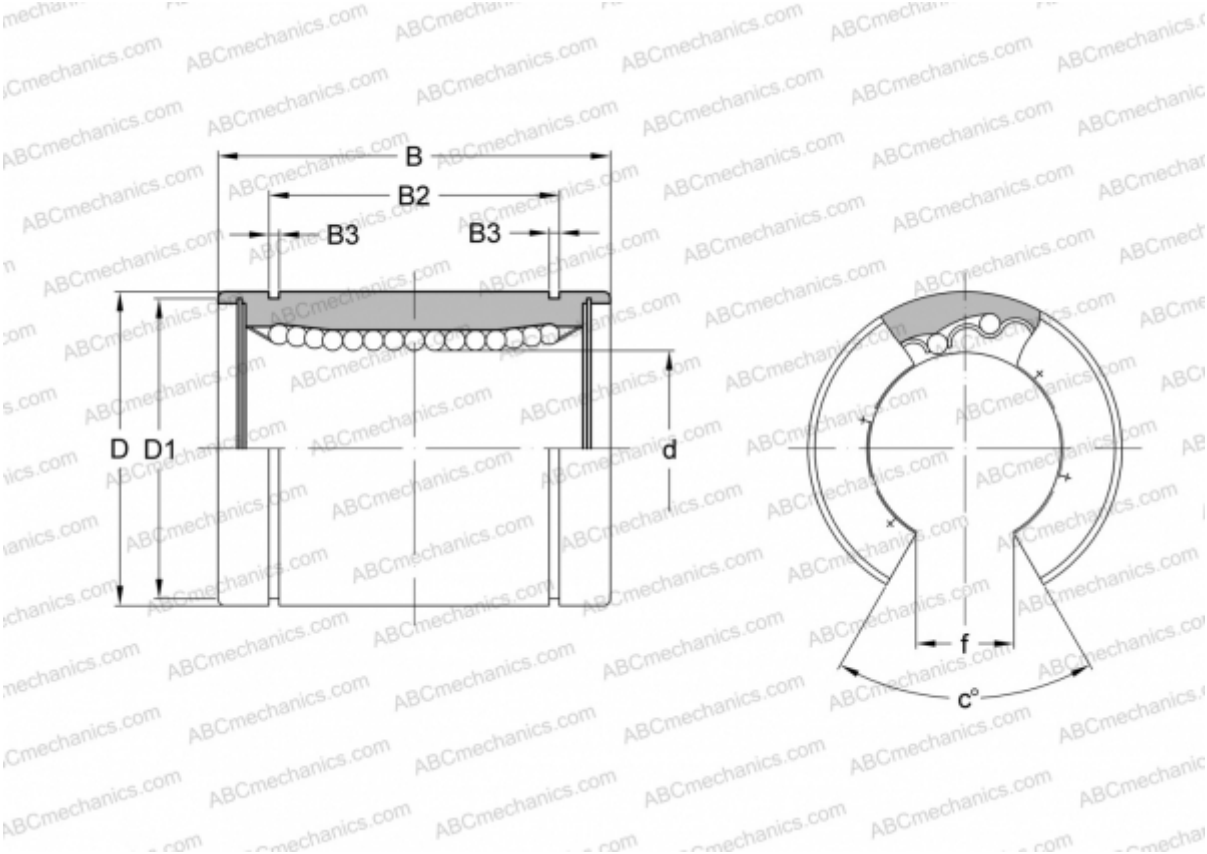

Технические характеристики

РАЗМЕРЫ, ММ	
d	38,100
D	60,325
B	76,200
D1	56,870
B2	61,260
B3	2,184
f	19,050
c	50
МАССА, КГ	0,610
ПРОИЗВОДИТЕЛЬ	NB