SW 6W NB

Шариковые втулки

ТИП: Цилиндрические линейные направляющие, Шариковые втулки, Стандартные, Закрытая конструкция, двойная длина, Тип SW..W, Американский стандарт, Стальной сепаратор (NB)

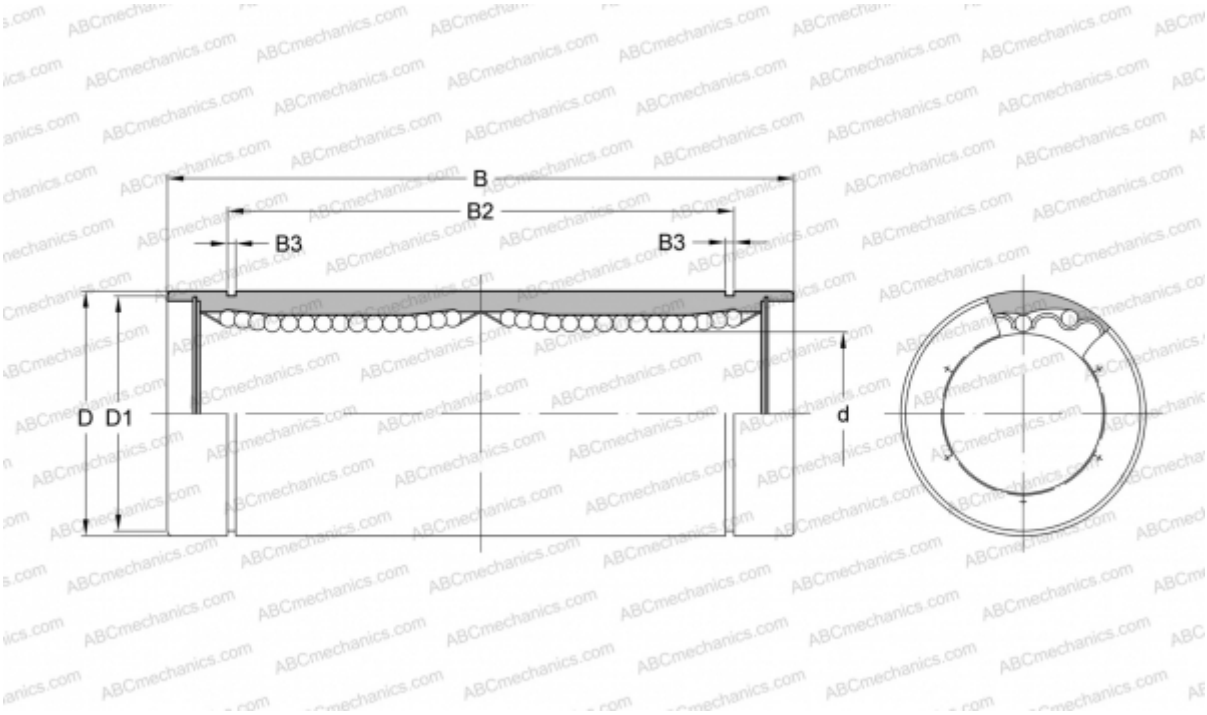

Технические характеристики

РАЗМЕРЫ, ММ	
d	9,525
D	15,875
B	40,481
D1	14,935
B2	32,298
B3	0,992
МАССА, КГ	0,028
ПРОИЗВОДИТЕЛЬ	NB