SW 8W NB

Шариковые втулки

ТИП: Цилиндрические линейные направляющие, Шариковые втулки, Стандартные, Закрытая конструкция, двойная длина, Тип SW..W, Американский стандарт, Стальной сепаратор (NB)

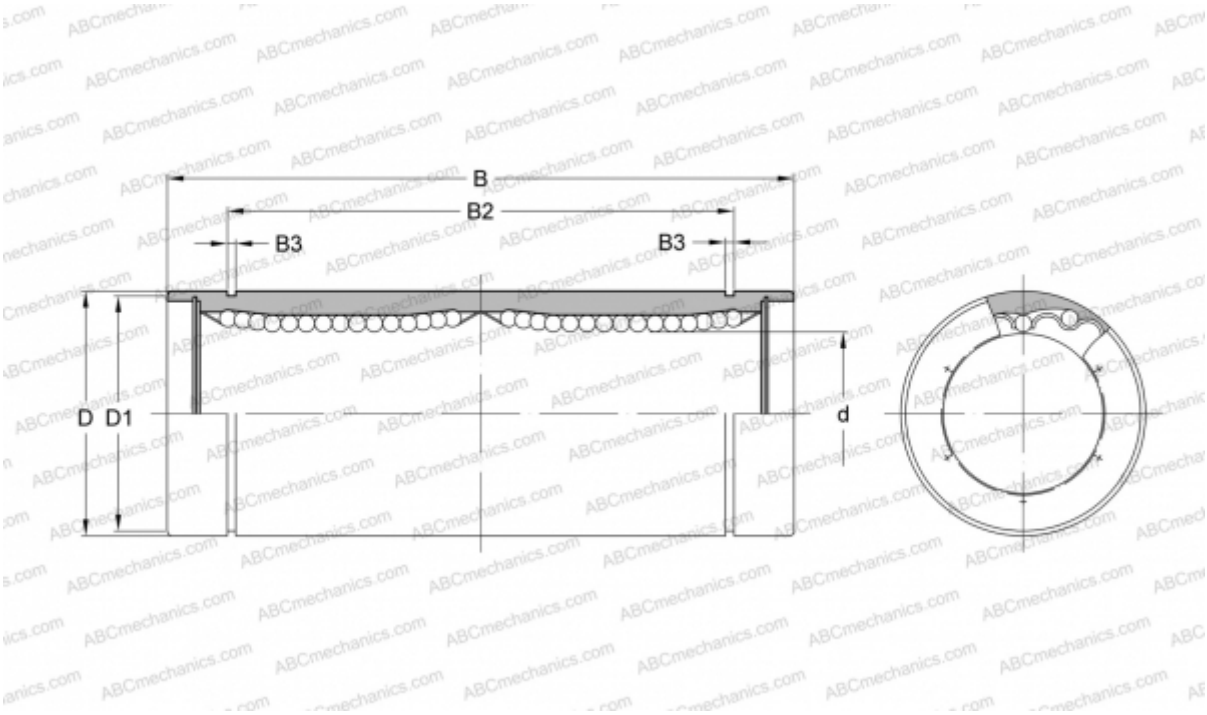

Технические характеристики

РАЗМЕРЫ, ММ	
d	12,700
D	22,225
B	60,325
D1	20,853
B2	48,895
B3	1,168
МАССА, КГ	0,080
ПРОИЗВОДИТЕЛЬ	NB