SW 24W NB

Шариковые втулки

ТИП: Цилиндрические линейные направляющие, Шариковые втулки, Стандартные, Закрытая конструкция, двойная длина, Тип SW..W, Американский стандарт, Стальной сепаратор (NB)

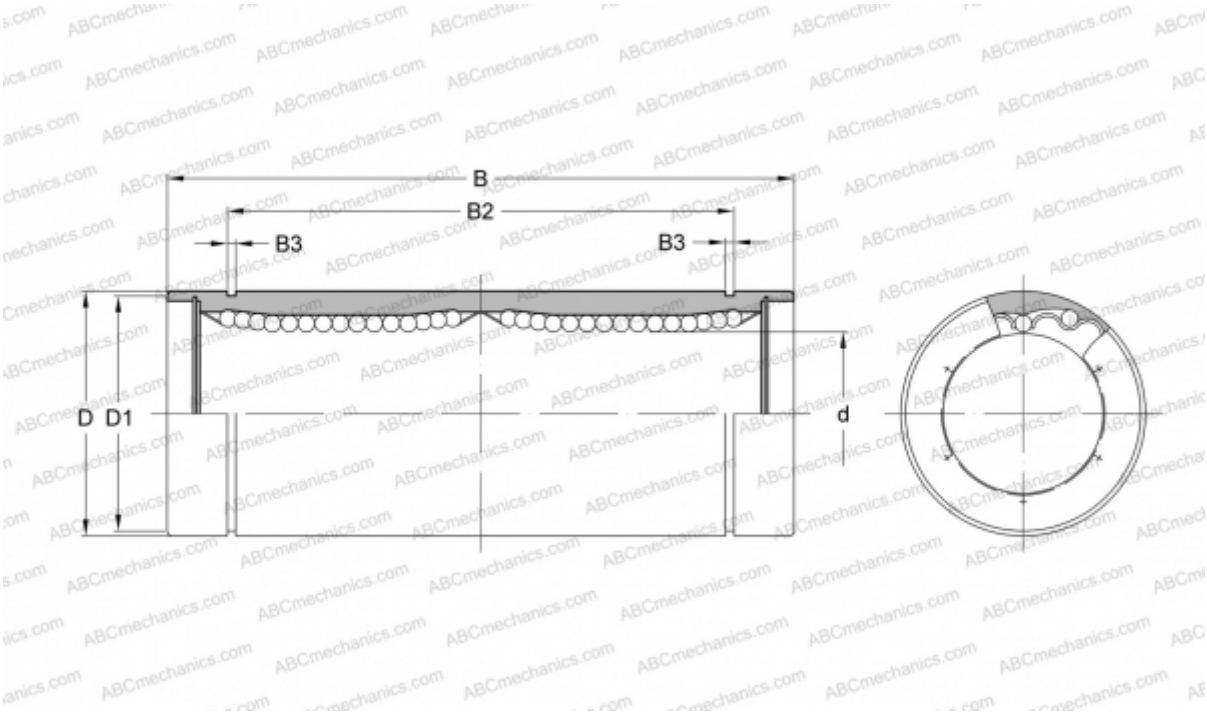

Технические характеристики

РАЗМЕРЫ, ММ	
d	38,100
D	60,325
B	144,463
D1	56,870
B2	122,519
B3	2,184
МАССА, КГ	1,250
ПРОИЗВОДИТЕЛЬ	NB