SW 10GW NB

Шариковые втулки

ТИП: Цилиндрические линейные направляющие, Шариковые втулки, Стандартные, Закрытая конструкция, двойная длина, Тип SW..W, Американский стандарт, Пластиковый сепаратор (NB)

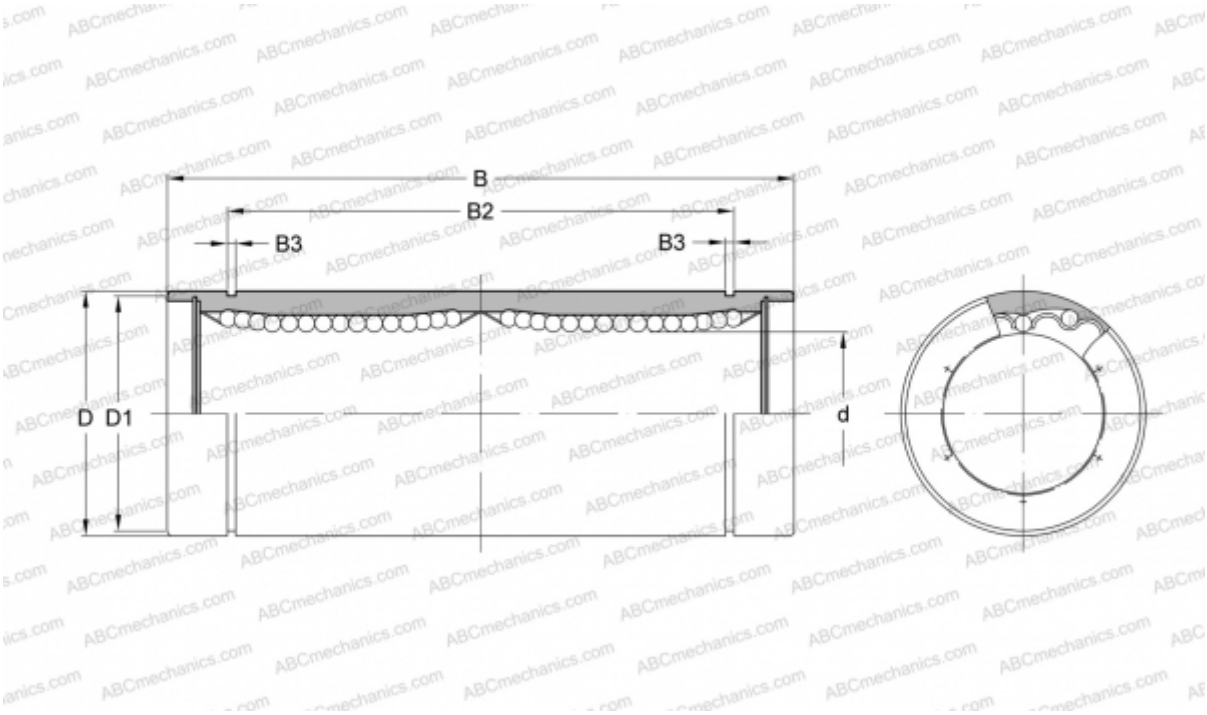

Технические характеристики

РАЗМЕРЫ, ММ	
d	15,875
D	28,575
B	71,438
D1	26,899
B2	56,080
B3	1,422
МАССА, КГ	0,160
ПРОИЗВОДИТЕЛЬ	NB