SWS 4W NB

Шариковые втулки

ТИП: Цилиндрические линейные направляющие, Шариковые втулки, Стандартные, Закрытая конструкция, двойная длина, Тип SW..W, Американский стандарт, Антикоррозионное исполнение, сепаратор из нержавеющей стали (NB)

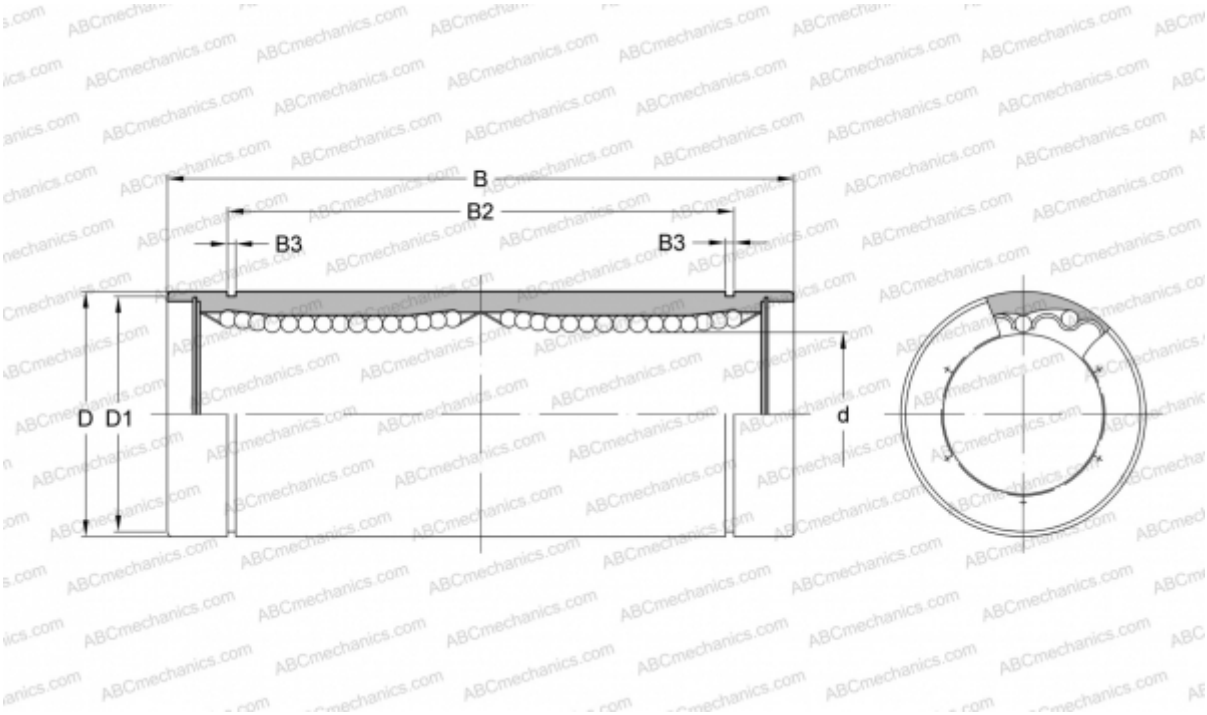

Технические характеристики

РАЗМЕРЫ, ММ	
d	6,350
D	12,700
B	34,925
D1	11,906
B2	25,959
B3	0,992
МАССА, КГ	0,018
ПРОИЗВОДИТЕЛЬ	NB