SWS 32W NB

Шариковые втулки

ТИП: Цилиндрические линейные направляющие, Шариковые втулки, Стандартные, Закрытая конструкция, двойная длина, Тип SW..W, Американский стандарт, Антикоррозионное исполнение, сепаратор из нержавеющей стали (NB)

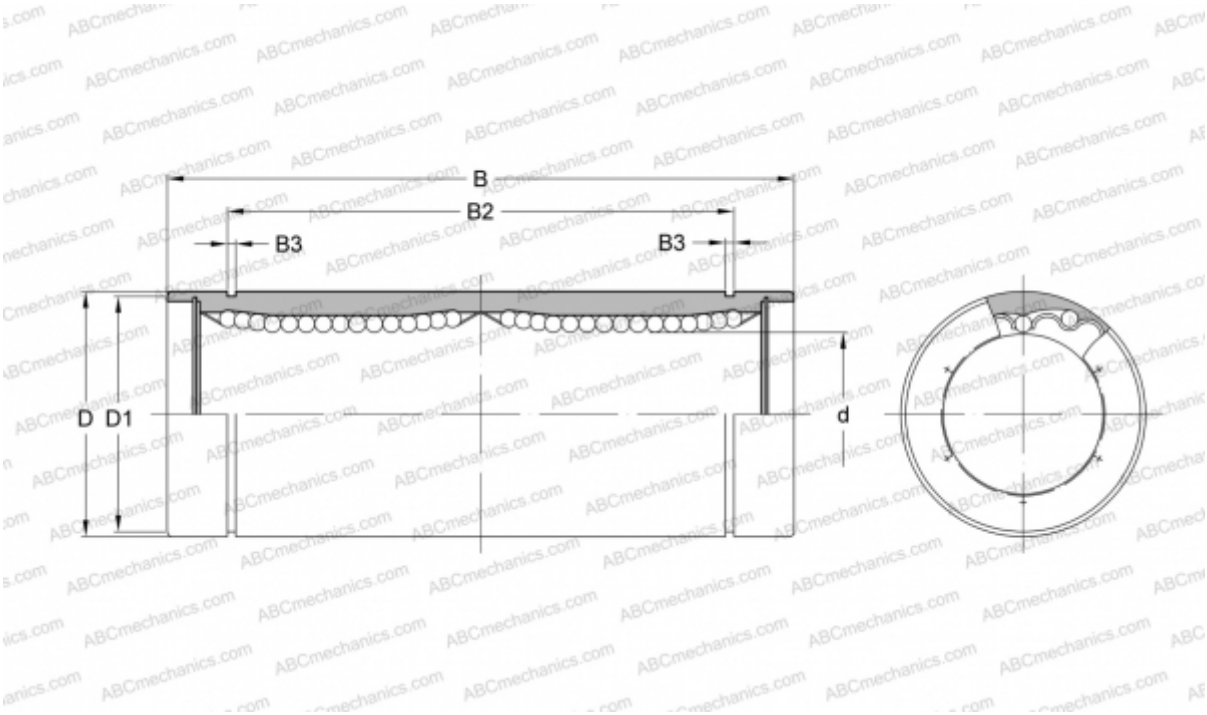

Технические характеристики

РАЗМЕРЫ, ММ	
d	50,800
D	76,200
B	196,850
D1	72,085
B2	162,138
B3	2,616
МАССА, КГ	2,350
ПРОИЗВОДИТЕЛЬ	NB