SWF 40 NB

Шариковые втулки

ТИП: Цилиндрические линейные направляющие, Шариковые втулки, С фланцем, Круглая форма фланца, Тип SWF, Американский стандарт, Стальной сепаратор (NB)

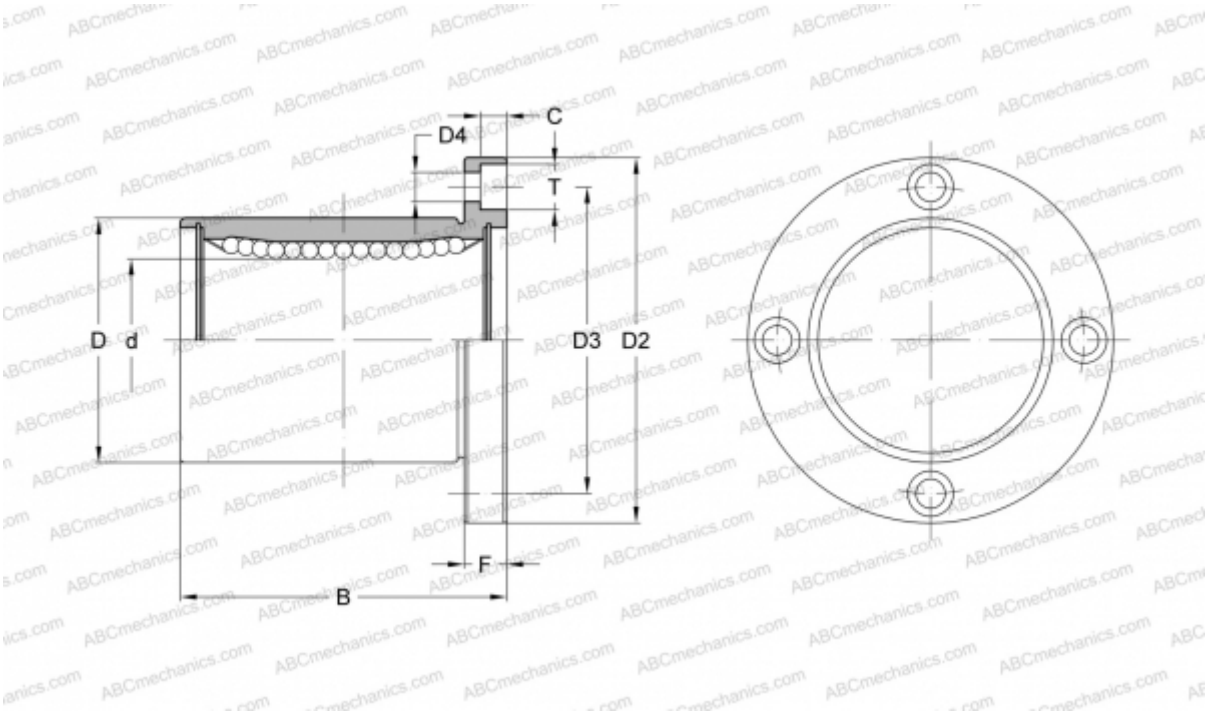

Технические характеристики

РАЗМЕРЫ, ММ	
d	63,500
D	95,250
B	127,000
D2	136,525
D3	115,887
D4	10,319
T	15,875
C	9,525
F	19.05
МАССА, КГ	3,570
ПРОИЗВОДИТЕЛЬ	NB