SWF 48 NB

Шариковые втулки

ТИП: Цилиндрические линейные направляющие, Шариковые втулки, С фланцем, Круглая форма фланца, Тип SWF, Американский стандарт, Стальной сепаратор (NB)

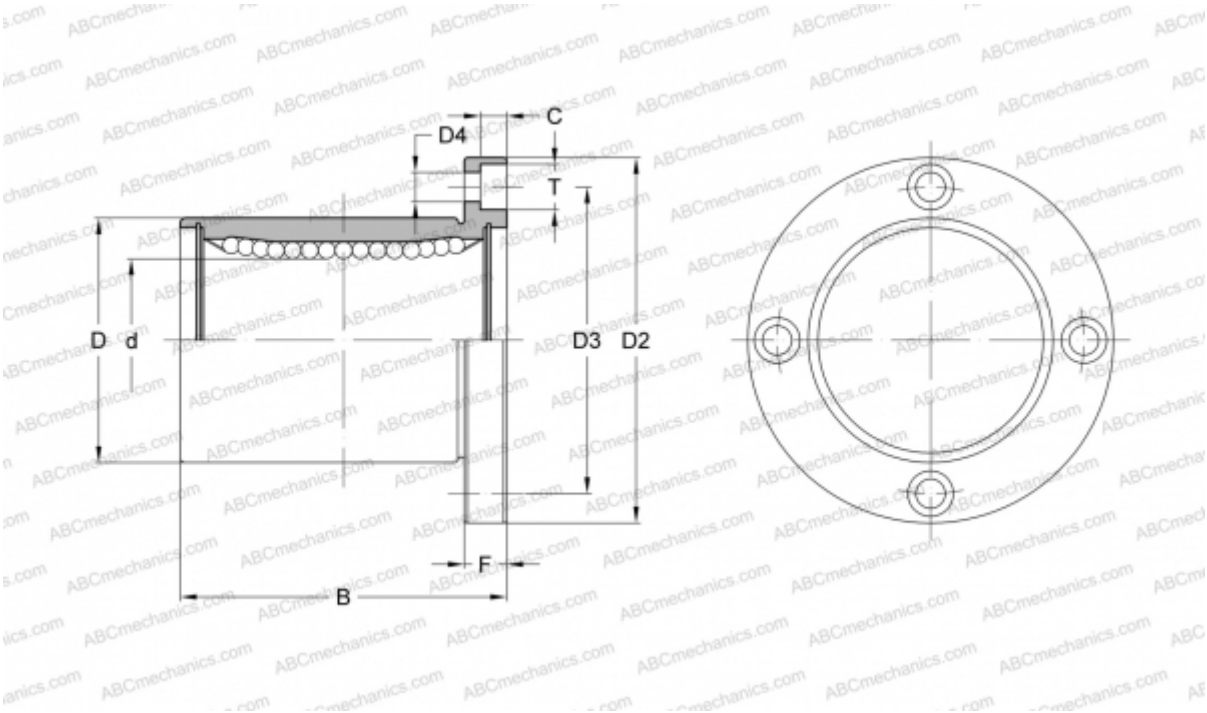

Технические характеристики

РАЗМЕРЫ, ММ	
d	76,200
D	114,300
B	152,400
D2	155,575
D3	134,937
D4	10,319
T	15,875
C	9,525
F	19.05
МАССА, КГ	5,600
ПРОИЗВОДИТЕЛЬ	NB