# SWK 6W NB

Шариковые втулки

ТИП: Цилиндрические линейные направляющие, Шариковые втулки, С фланцем, Квадратная форма фланца, двойная длина, Тип SWK..W, Американский стандарт, Стальной сепаратор (NB)

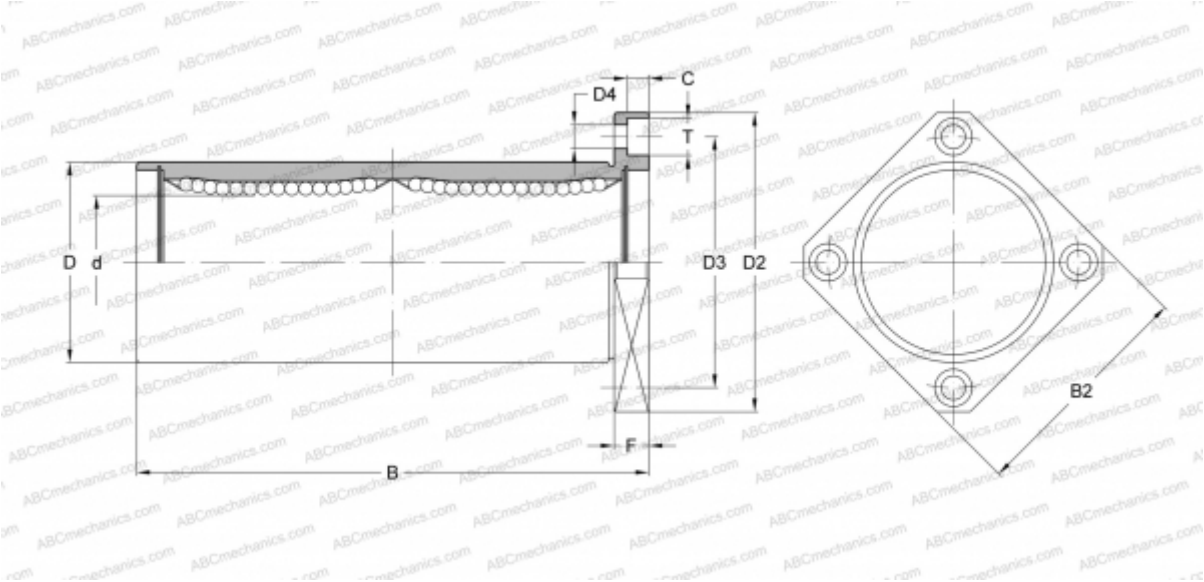


## Технические характеристики

| | |
|---|---|
| **РАЗМЕРЫ, ММ** | |
| d | 9,525 |
| D | 15,875 |
| B | 40,481 |
| D2 | 38,100 |
| D3 | 26,988 |
| D4 | 4,763 |
| B2 | 31,750 |
| T | 7,541 |
| C | 4,366 |
| F | 6.35 |
| **МАССА, КГ** | 0,045 |
| **ПРОИЗВОДИТЕЛЬ** | NB |