GW 8 NB

Шариковые втулки

ТИП: Цилиндрические линейные направляющие, Шариковые втулки, Стандартные, Закрытая конструкция, Тип GW, Американский стандарт (NB)

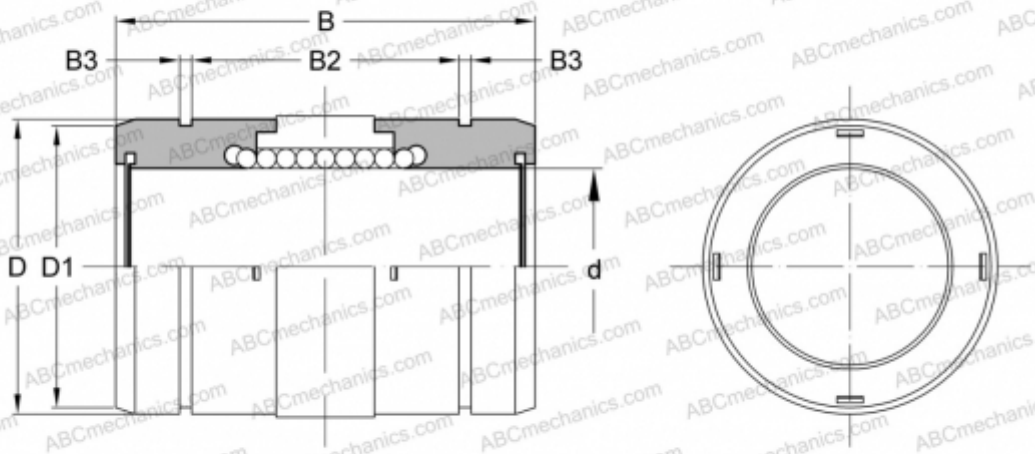

Технические характеристики

РАЗМЕРЫ, ММ	
d	12,700
D	22,225
B	31,750
D1	20,853
B2	22,123
B3	1,168
МАССА, КГ	0,026
ПРОИЗВОДИТЕЛЬ	NB