LMBS20 UU OP SAMICK

Шариковые втулки

ТИП: Цилиндрические линейные направляющие, Шариковые втулки, Самоустанавливающиеся, Открытая конструкция, для использования с рельсовым валом, Тип LMBS..OP, Американский стандарт (SAMICK)

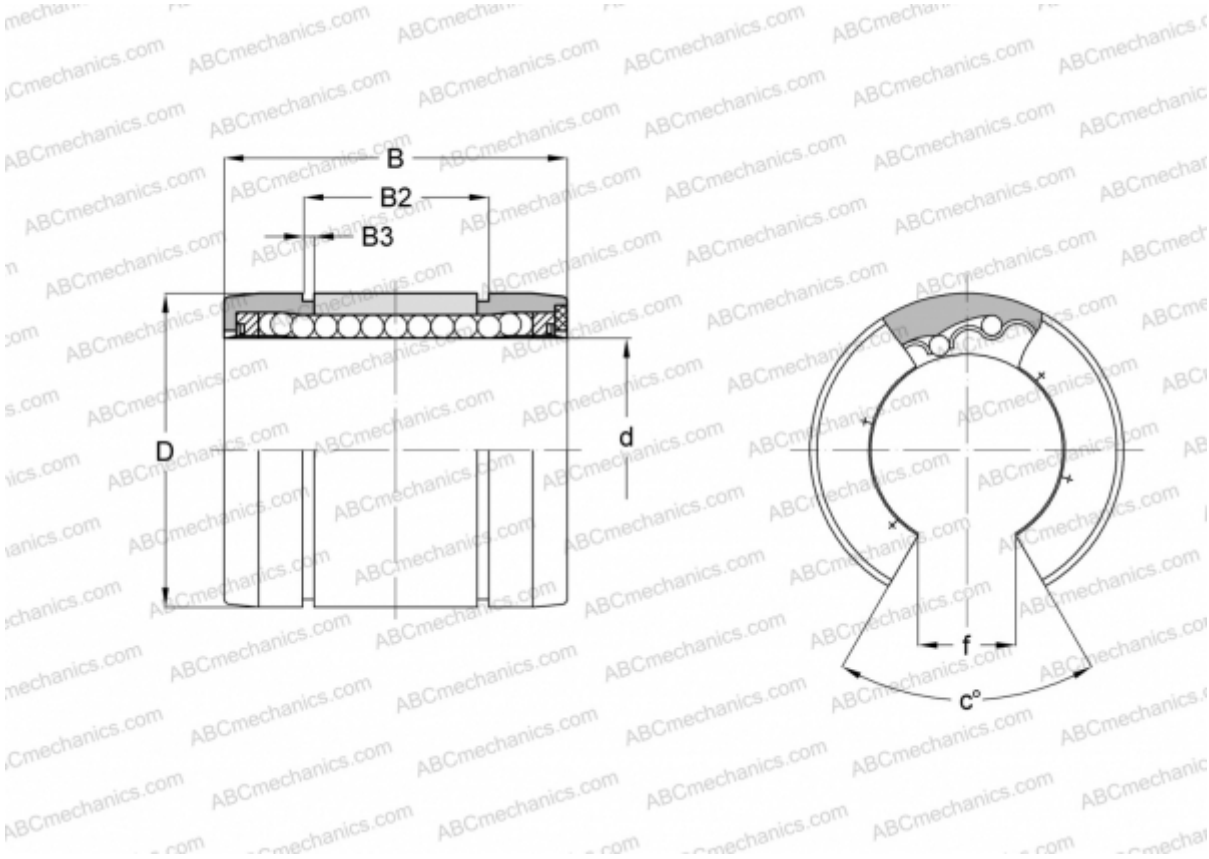

Технические характеристики

РАЗМЕРЫ, ММ	
d	31,750
D	50,800
B	66,675
B2	50,902
B3	1,727
f	16,002
c	30
МАССА, КГ	0,159
ПРОИЗВОДИТЕЛЬ	SAMICK